Valor
THE ORIGINAL RADIANT GAS FIREPLACE™

PORTRAIT

569 Ledge Front

CSA approved for use with **Valor Models 530I Heaters ONLY**

INSTALLATION INSTRUCTIONS

⚠ WARNING

HOT GLASS WILL CAUSE BURNS.

DO NOT TOUCH GLASS UNTIL COOLED.

NEVER ALLOW CHILDREN TO TOUCH GLASS.

A barrier designed to reduce the risk of burns from the hot viewing glass is provided with this appliance and shall be installed for the protection of children and other at-risk individuals.

INSTALLER
Leave this manual with the appliance.

CONSUMER
Retain this manual for future reference.

Notes: This kit must be installed or serviced by a qualified installer, service agency or gas supplier. These instructions are to be **used in conjunction with the main installation instructions for Valor heater model 530I.**

The installation of this kit affects the framing and method of installing the 530 heater.

Installation Sequence

1. Frame the cavity.
2. Install the heater with stud brackets, stand-offs, insulation, wall switch kit, and cement board.
3. Gas fit and vent heater.
4. Drywall only (no tile, etc.).
5. Assemble and install the mounting frame.
6. Install finishing material (tile, etc.). Finish around or under 570 Finishing Plate if using it.
7. Install the trim panel fitted with the barrier screen.

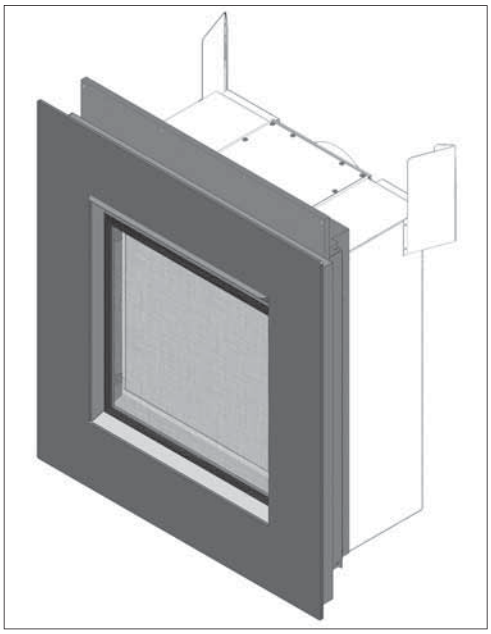

4002418-07
© Copyright Miles Industries Ltd., 2013.

MILES INDUSTRIES

Overview

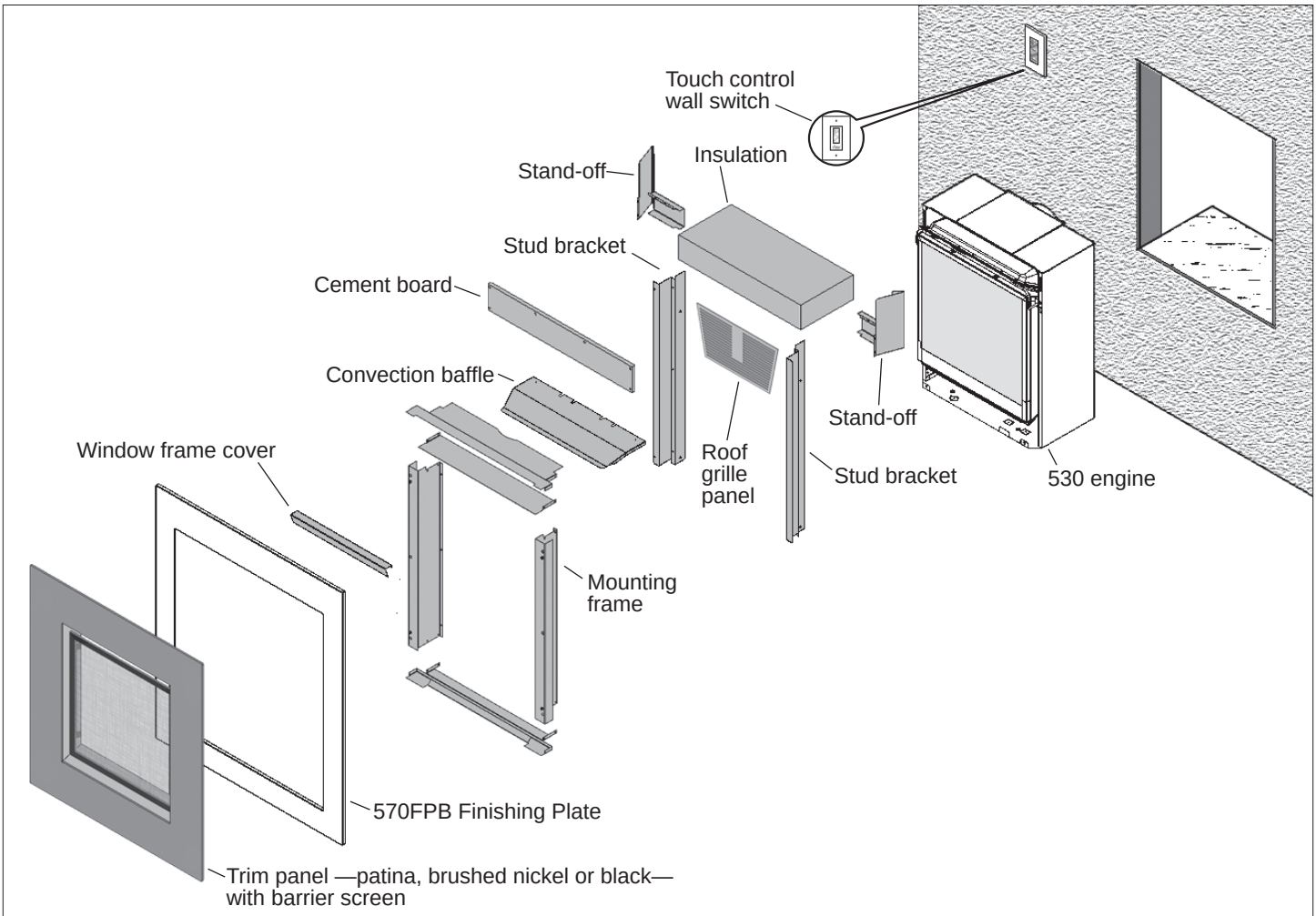

(530 engine and 570FPB Finishing Plate sold separately)

Dimensions & Clearances

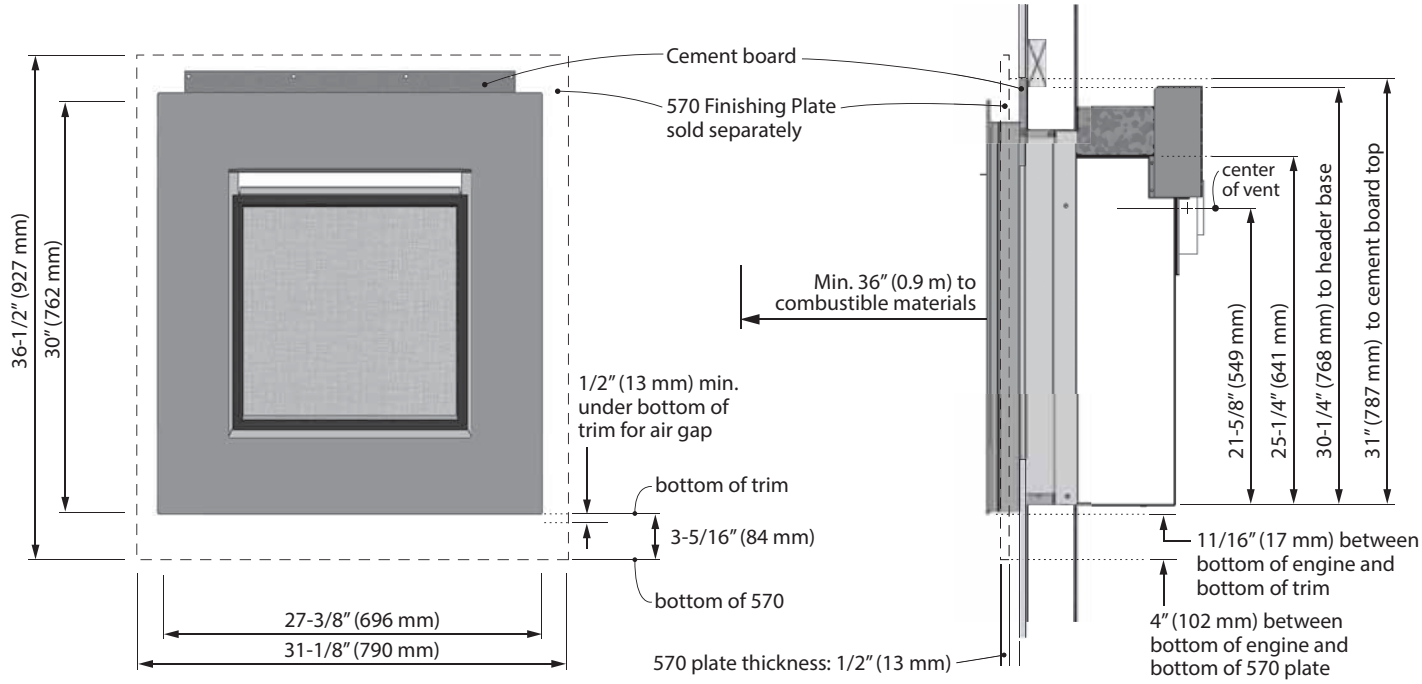

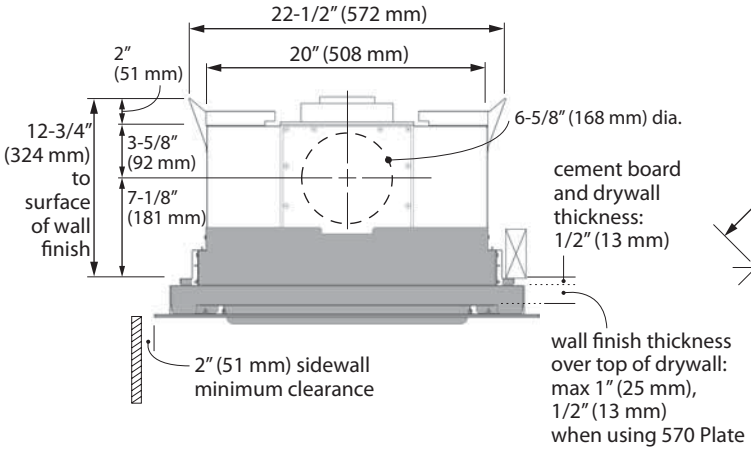

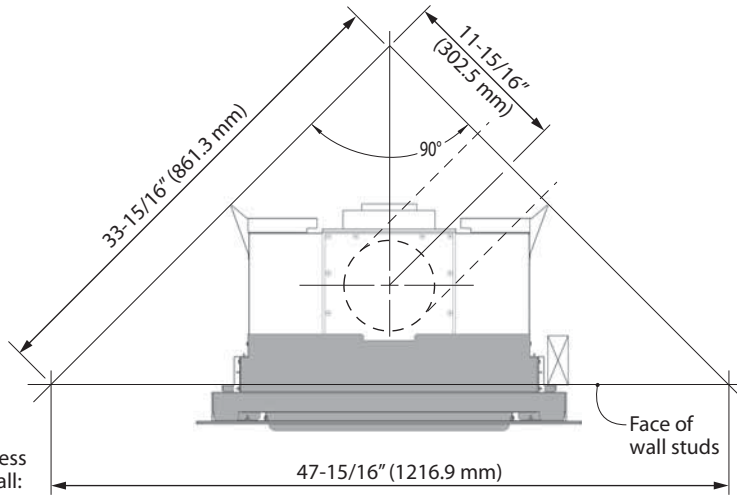

Mantel Clearances

Mantel Depth 'A'	0–6" (0–152 mm)	8" (203 mm)	10" (254 mm)	12" (305 mm)
Mantel Height 'B'	4" (102 mm)	8" (203 mm)	10" (254 mm)	12" (305 mm)

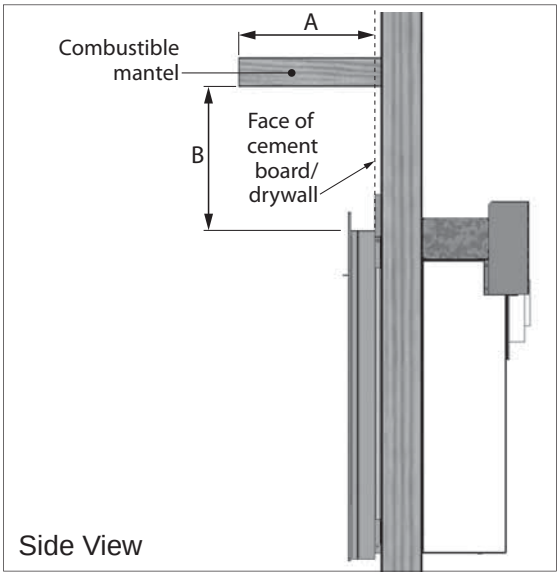

Framing

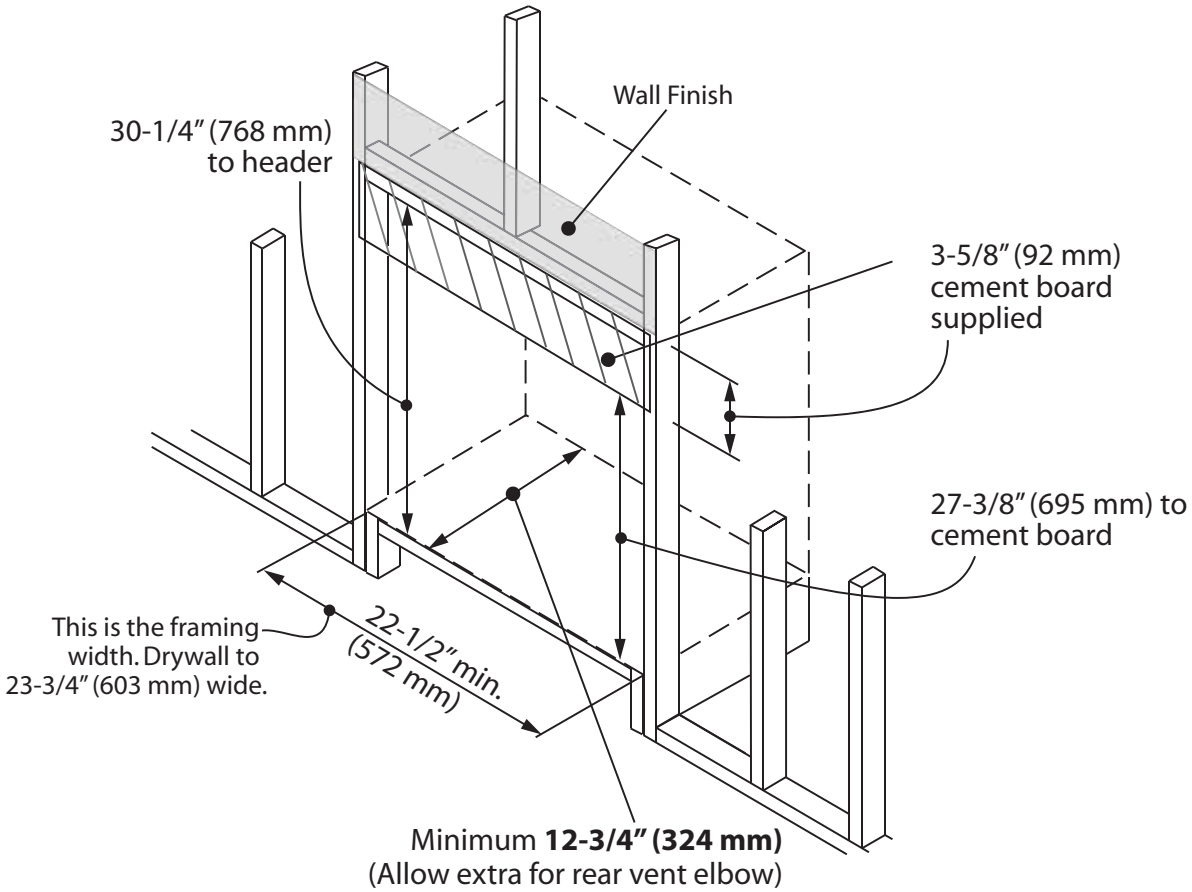

Wall Finish

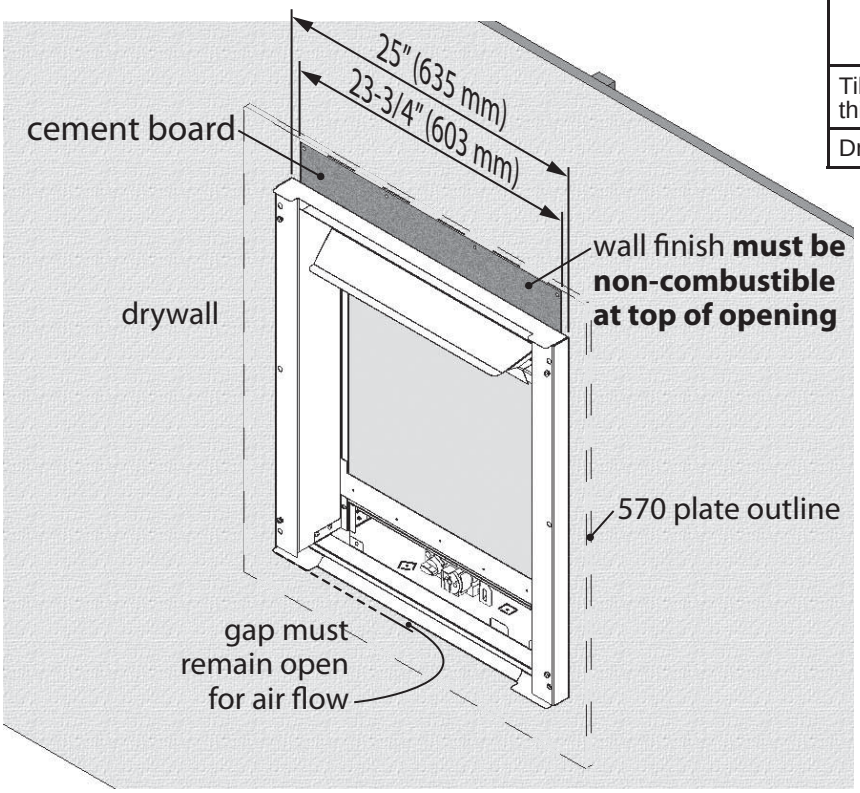

WALL FINISH	no 570 plate	with 570 finishing plate	
		tile up to plate:	tile behind plate:
Tile or finish thickness	1-1/8" (30 mm)	1-3/8" (35 mm)	5/8" (18 mm)
Drywall	1/2" (12.7 mm)		

Installation

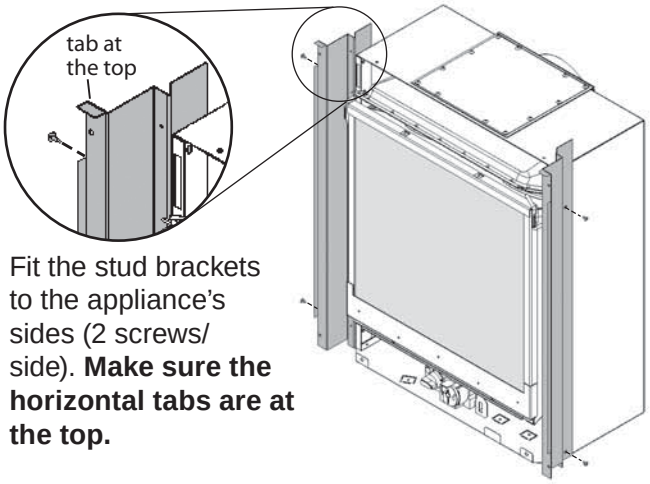

1. Fit the stud brackets to the appliance's sides (2 screws/ side). **Make sure the horizontal tabs are at the top.**

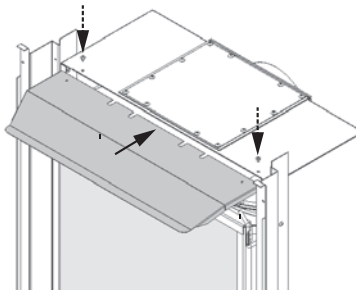

2. Fit the convection baffle to the top of the appliance case (2 screws). The convection baffle slips under the top of the appliance case.

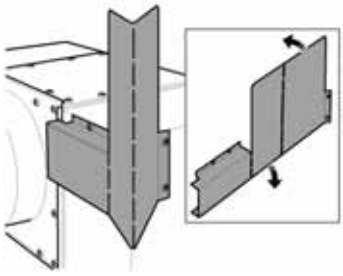

3. **Required for installation in combustible construction.** Bend the stand-offs into shape and fix them to the appliance's case as indicated (4 screws/ side, pre-fitted on engine).

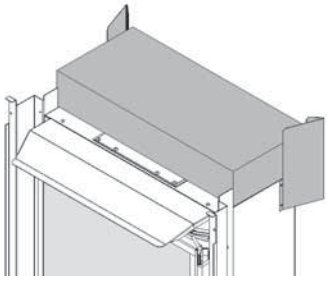

4. **Required for installation in combustible construction**. Add insulation pad on the top of the appliance, cutting around the pipe if installing a top vent.

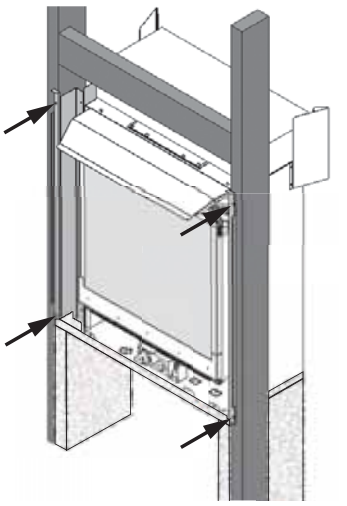

5. Mount the appliance to the studs with wood screws (2/side, not supplied). **Make sure the framing is leveled.**
6. Proceed with the installation of the firebox, gas fitting, venting and so on as per appliance instruction manual.

LOGS & ROCKS VERSIONS ONLY. *Grille cannot be used with coal fuel bed version.* Install the grille panel inside the appliance:

a. Insert the grille in the firebox by aligning one of its side edge to the edge of the firebox as indicated.

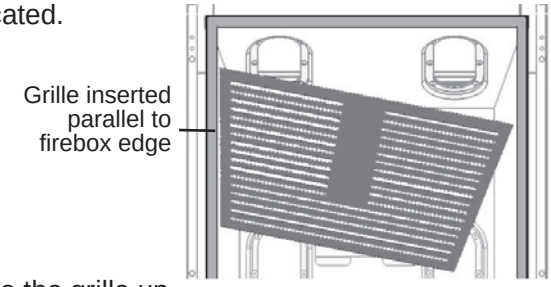

b. Raise the grille up to cover the top firebox ports and hold with one hand. Note: The port cover strip supplied with the heater is not required.

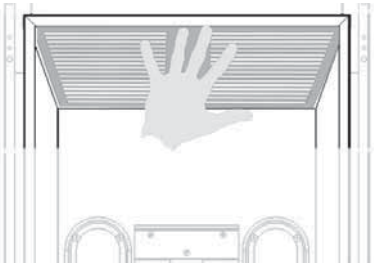

c. Place the rear brick wall. It should support the grille. If not, keep holding it while you place the side brick walls. Refer to the fireplace installation manual for more information on installing the brick walls.

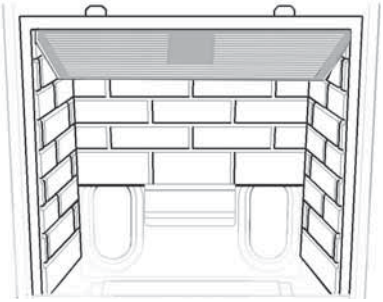

7. Install Touch control wall switch. The wall switch comes with a 26-foot wire and a cover plate. The switch is connected to the receiver in the fireplace. The receiver is located left of the control valve under the burner module.

CAUTION

DO NOT PUT BATTERIES IN THE REMOTE CONTROL RECEIVER until the wires are connected to the burner control unit as short-circuit could result in the destruction of the electrical components.

a. Decide where the switch is to be installed. Install an electrical outlet box (not supplied).
b. Thread the switch wire through an access hole in the appliance.

CAUTION

Do not run the switch wire over the top of the firebox. Route the wire so it does not contact the firebox.

c. Pull out the receiver box. ***Remove the batteries from the receiver box if it contains any.*** You can remove the ignition wire to improve access to the receiver.

CAUTION

DO NOT USE a screwdriver or other metallic object to remove the batteries from the receiver or the handset! This could cause a short circuit to the receiver.

d. Take the switch wire and plug it into the receiver's connection slot as indicated (the other slot should already be fitted with the valve's wire harness connector). See diagram at right.
IMPORTANT: The connection can only be done one way. Do not force it or damage the pins!

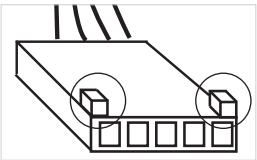

e. On the outside of the fireplace, run the switch wire into the outlet box.

f. Plug the wire into the switch plate and to the outlet box.

g. Reconnect the ignition wire to the receiver if it was previously removed.

h. Insert 4 AA batteries in the receiver. Replace the cover.

i. Test the operation of the wall switch.

j. Fix the wall cover plate to the outlet box.

k. Replace the receiver in its position and as well as the antenna if deployed.

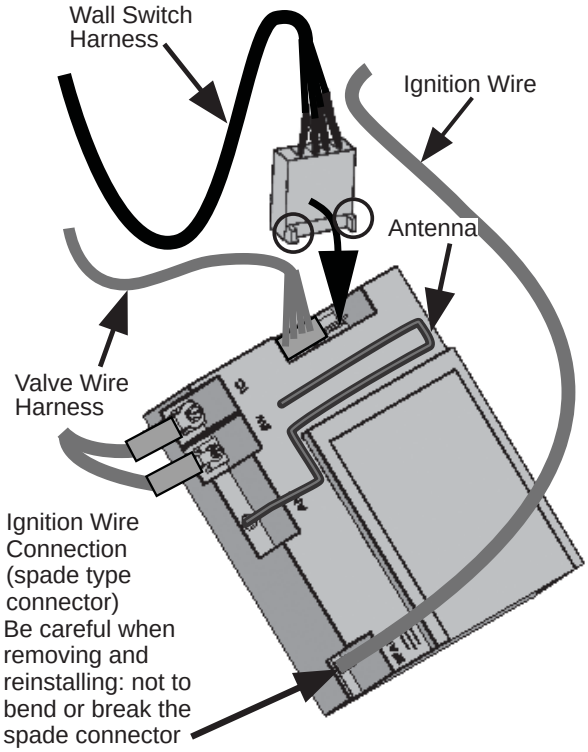

CAUTION

To avoid short-circuit to the receiver, position the ***antenna*** so that it ***DOES NOT TOUCH the ignition wire.***

8. Install the cement board on top of the appliance. The board sits on the horizontal tabs at the top of the stud brackets.

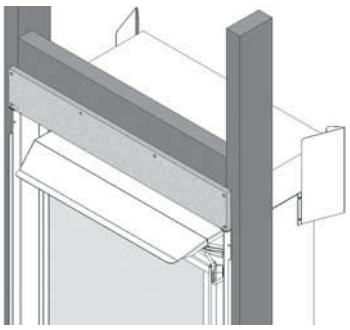

9. Install the drywall at this point. Although it can be installed later, the mounting frame for the front will overlap it.
Wall opening: 23-3/4" (w) x 31" (h)
Note: If tiling, etc. is used overtop of drywall, complete steps 10, 11, and 12 first as the frame, once installed, will define where to tile up to.

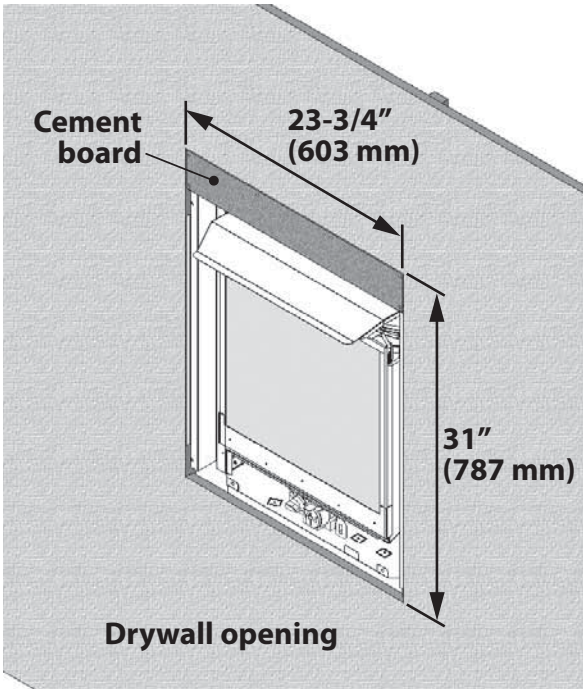

10. Assemble the mounting frame following the steps indicated below.

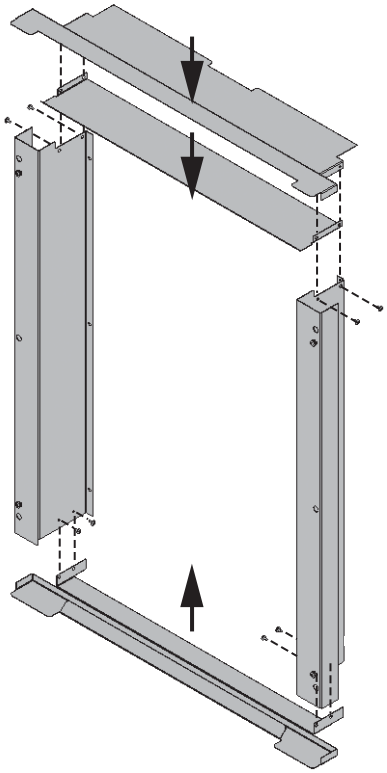

a. Fix the bottom piece to the two side pieces as indicated below (2 screws/side).

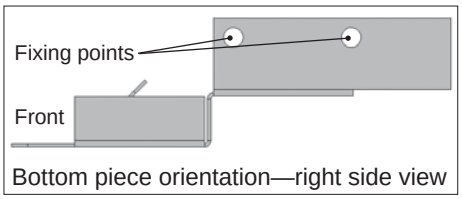

Bottom piece orientation—right side view

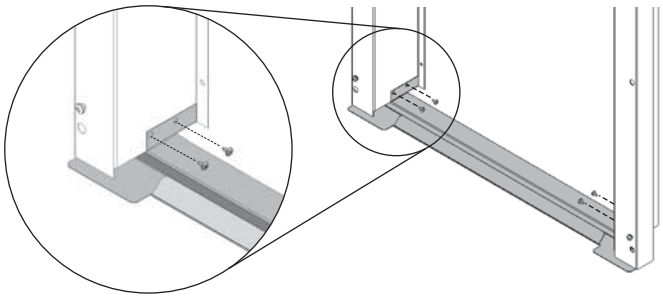

b. From outside of the frame, fix the top piece to the left side piece with the tabs inboard of the side piece (2 screws).

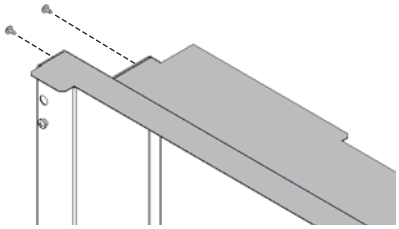

c. Slide the internal baffle over the screw tips on the frame's left piece, under the top piece. Hold the baffle in place with one hand.

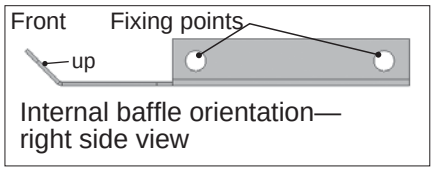

Internal baffle orientation—right side view

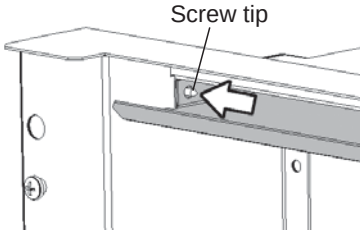

d. With the other hand, align the right holes of the baffle to the holes in the top piece and the frame's right piece. Fix the three pieces together from the outside with all tabs inboard (2 screws).

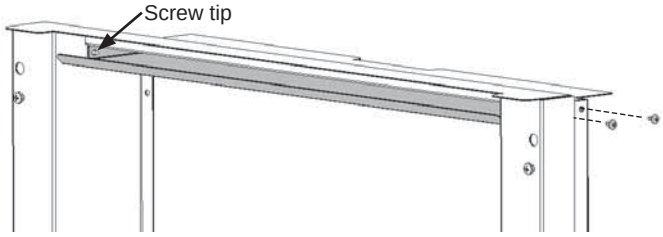

NOTE: All the side tabs of the bottom, top, and internal baffle pieces should be inboard of the frame.

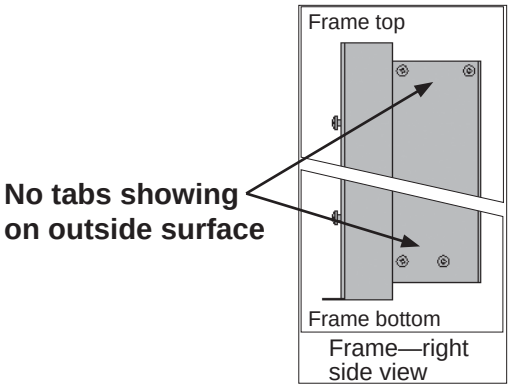

Frame—right side view

11. Slide the mounting frame over the appliance case. The front of the frame has 4 screws protruding from it. Fix the frame to the stud mounting panels on each side of the appliance (3 screws per side).

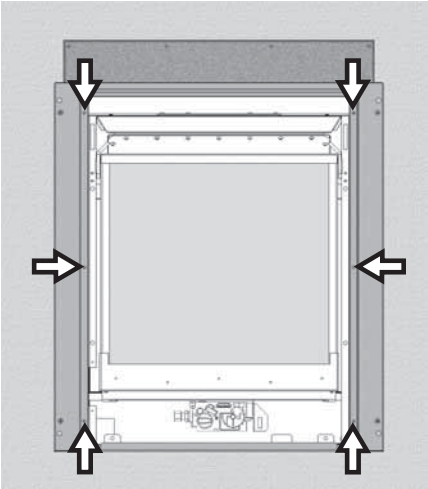

12. Apply wall finish on top of drywall.
    IMPORTANT: The drywall is assumed to be 1/2 inch thick.
    Wall finish material thickness on top of drywall such as tile, brick, and so on:
    When finishing under optional 570 Plate: 1/2 inch maximum.
    When finishing around optional 570 Plate: see mantel clearances if finish protrudes from plate.
    Without 570 Plate: 1-1/8 inch maximum.

13. Hook the window trim cover on the top edge of the window frame.

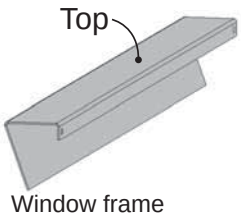

Window frame cover—rear view

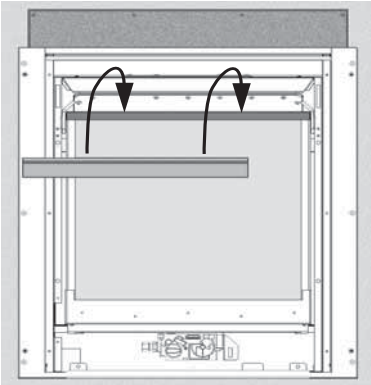

14. Hook the front trim to the mounting frame placing its keyholes on the protruding screws on the front face of the mounting trim and slide it downward to fit it.

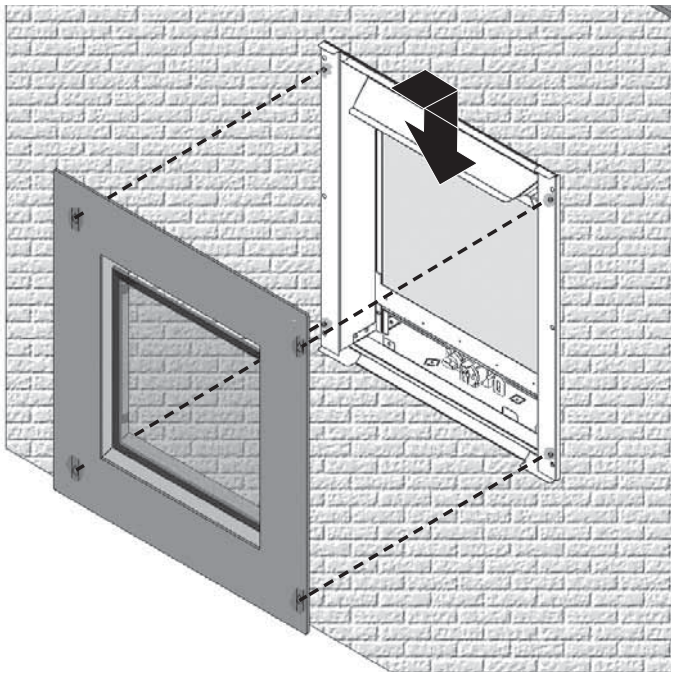

Maintenance

To clean the front trim, use mild soap and water. You can dust the screen with a soft brush. To brush the back of the screen, simply unhook the front trim.

If the barrier becomes damaged, the barrier shall be replaced with the manufacturer's barrier for this appliance.

To clean the window and ceramics inside the firebox, consult the *Owner's Information* section of the *Installation and Owner's Manual* supplied with the fireplace.

DO NOT CLEAN THE GLASS WINDOW WITH AMMONIA!

⚠ WARNING

DO NOT TOUCH THE BARRIER SCREEN OR FIREPLACE WHILE THEY ARE HOT! Let the fireplace cool first before cleaning it.

FOR SAFETY PURPOSE, ensure the barrier screen is re-installed on the fireplace front after maintenance if it has been removed.

Wiring Diagram

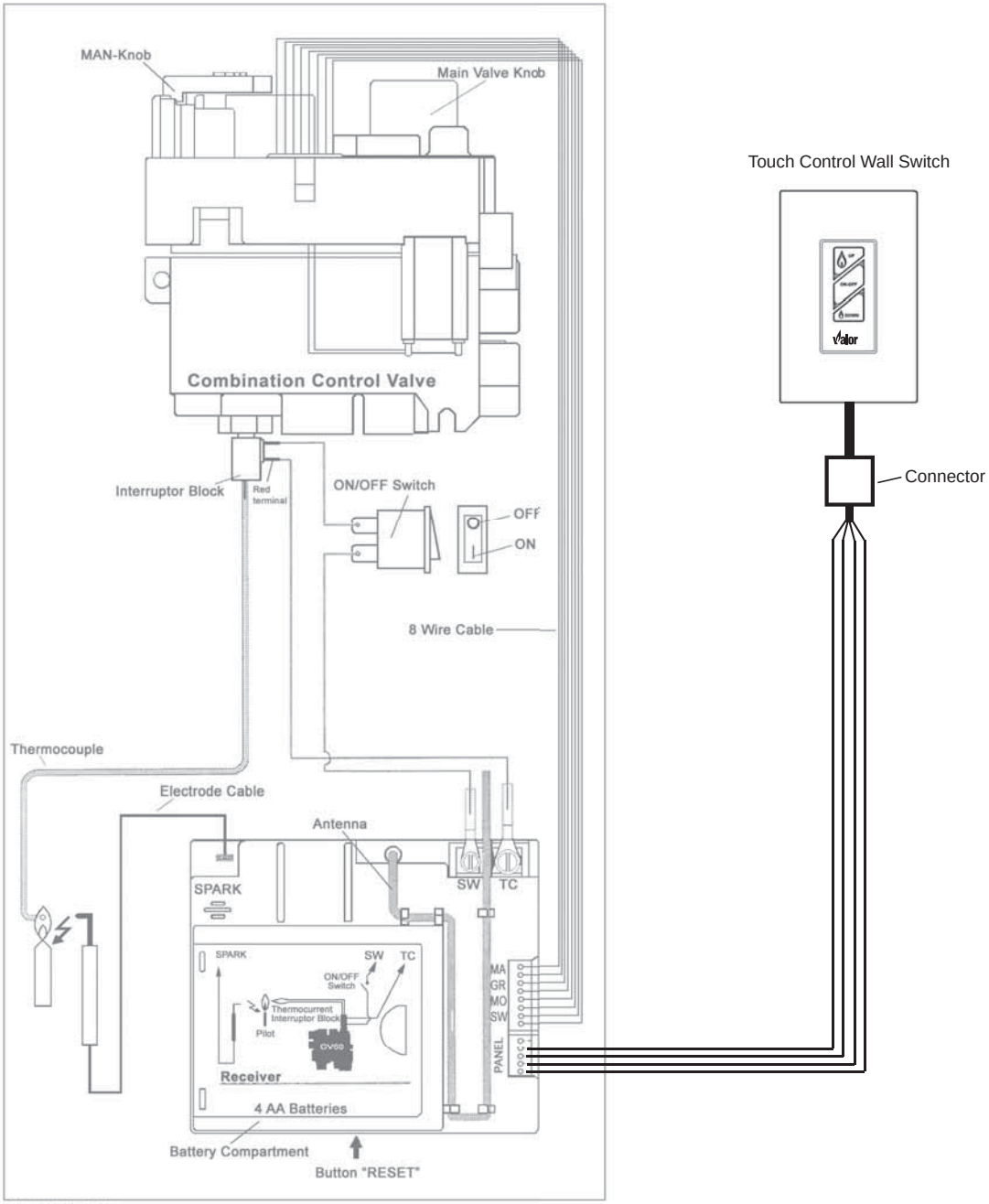

GV60 Wiring Diagram

Repair Parts List

	Description	Part Numbers		
		569LFP Patina	569LFN Nickel	569LFB Black
1	Trim Panel	4002267PA	4002267N	4002267AZ
2	LH Side Lead-in Panel	4002268AZ	4002268AZ	4002268AZ
3	RH Side Lead-in Panel	4002269AZ	4002269AZ	4002269AZ
4	Lower Lead-in Panel	4002270AZ	4002270AZ	4002270AZ
5	Cement Board	4002568	4002568	4002568
6	LH Column Assembly	4002272	4002272	4002272
7	RH Column Assembly	4002274	4002274	4002274
8	Bottom Panel	4002282AZ	4002282AZ	4002282AZ
9	Roof Grille	4002101EB	4002101EB	4002101EB
10	Internal Baffle	4002402	4002402	4002402
11	Top Panel	4002276AZ	4002276AZ	4002276AZ
12	Window Frame Cover	4002279BY	4002279BY	4002279BY
13	Convection Baffle	4002277BY	4002277BY	4002277BY
14	Touch Control Wall Switch with wire	4001487	4001487	4001487
15	LH Stud Bracket	4002516	4002516	4002516
16	RH Stud Bracket	4002517	4002517	4002517
17	LH ZC Stand-off	4002570	4002570	4002570
18	Insulation	620B987	620B987	620B987
19	RH ZC Stand-off	4002569	4002569	4002569
20	Barrier Screen	4003375	4003375	4003375
	Screws 8 x 3/8 (20)	100A757	100A757	100A757
	Nuts 8 x 32 (4)	4001517	4001517	4001517

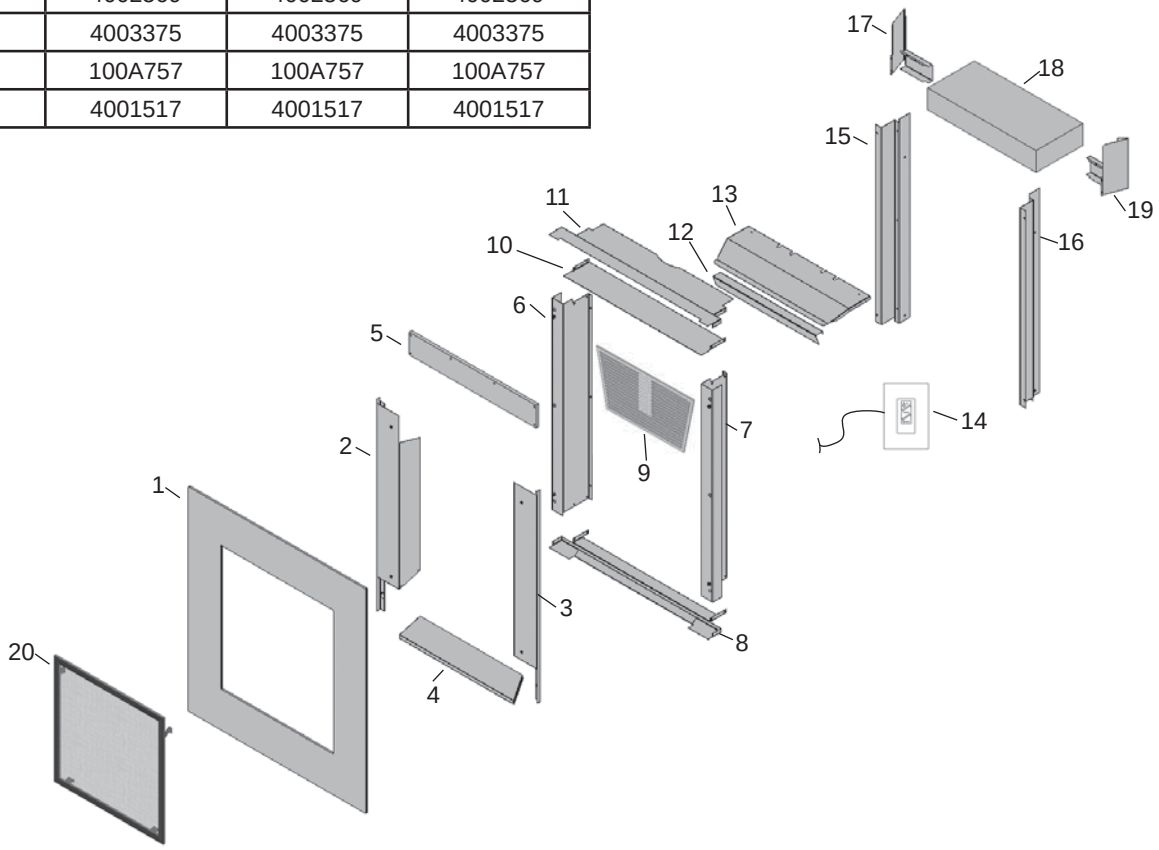

Because our policy is one of constant development and improvement, details may vary slightly from those given in this publication.

Designed and Manufactured by / for

Miles Industries Ltd.

190 – 2255 Dollarton Highway, North Vancouver, B.C., CANADA V7H 3B1

Tel. 604-984-3496 Fax 604-984-0246

www.valorfireplaces.com

Valor
LE PREMIER FOYER À GAZ RADIANT™

PORTRAIT

Devanture Ledge 569

Homologuée par la CSA pour utilisation avec le foyer **Valor 530I SEULEMENT**

Directives d'installation

⚠ AVERTISSEMENT

UNE SURFACE VITRÉE CHAUDE PEUT **CAUSER DES BRÛLURES**.

LAISSEZ REFROIDIR LA SURFACE VITRÉE AVANT D'Y TOUCHER.

NE PERMETTEZ JAMAIS À UN ENFANT DE TOUCHER LA SURFACE VITRÉE.

Une grille de protection conçue pour réduire les risques de brûlures sur la vitre chaude de la fenêtre est fournie avec cet appareil et doit être installée pour la protection des enfants et autres individus à risques.

Notes : Ce kit doit être installé ou réparé par un installateur qualifié, une agence de service certifiée ou un fournisseur de gaz. Ces instructions doivent être **utilisées conjointement avec les instructions d'installation du modèle de foyer Valor indiqué ci-dessus**.

L'installation de cette devanture affecte l'encastrement et les paramètres d'installation du foyer 530.

INSTALLATEUR :
Laissez cette notice avec l'appareil.

CONSOMMATEUR :
Conservez cette notice pour consultation ultérieure.

Étapes d'installation

1. Érigez la charpente d'encastrement du foyer.
2. Installez le foyer avec les supports de montage, les écarteurs, l'isolant, l'interrupteur mural, et le panneau de béton.
3. Branchez l'alimentation de gaz et installez les conduits d'évacuation.
4. Posez le panneau de gypse seulement (pas d'autre finition telle que la tuile pour le moment).
5. Assemblez et installez l'encadrement.
6. Posez le matériau de finition (tuile, etc.).
   Plaque de finition 570 (si utilisée) : finition en-dessous ou autour.
7. Installez le panneau de devanture muni de la grille de protection.

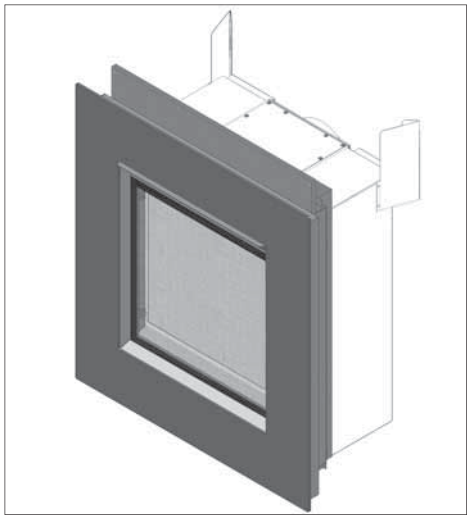

© 2013 Droits d'auteurs, Miles Industries Ltd.

Concept

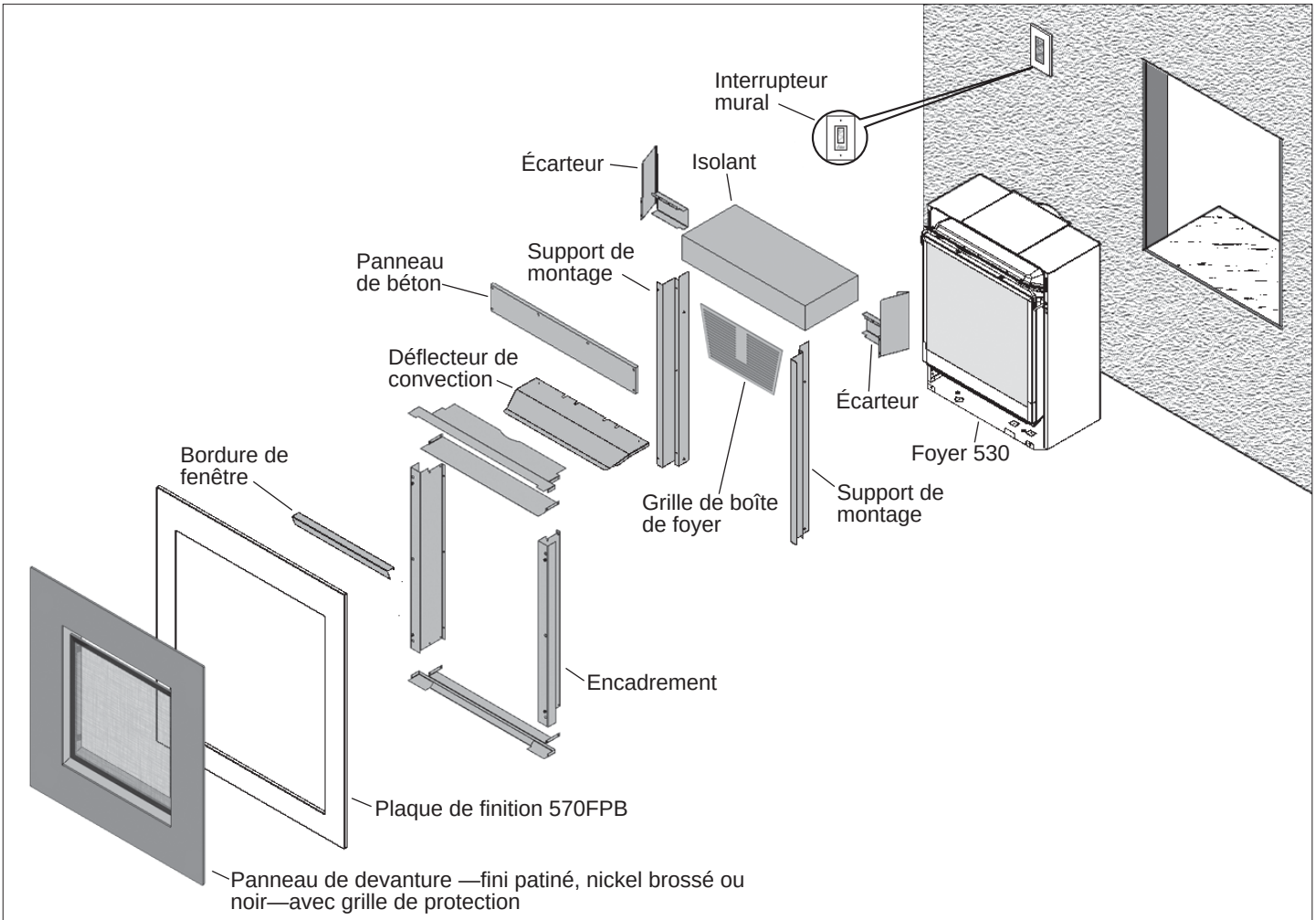

(Foyer 530 et Plaque de finition 570FPB vendus séparément)

Dimensions et dégagements

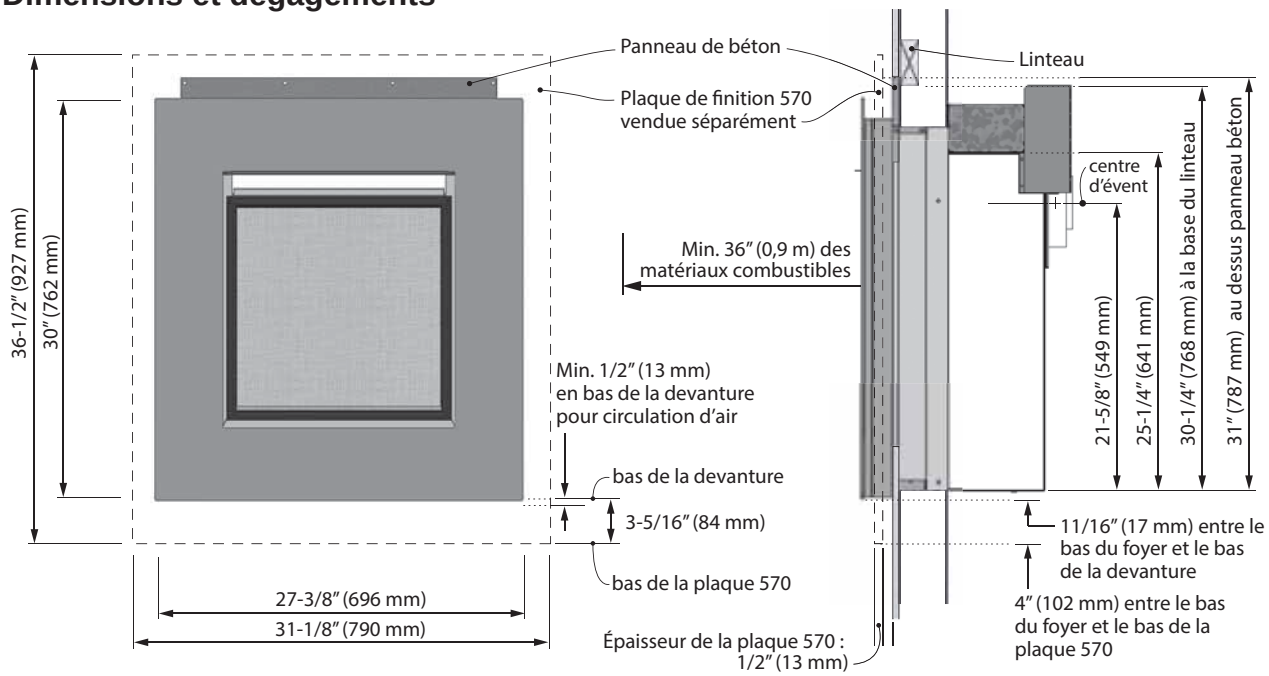

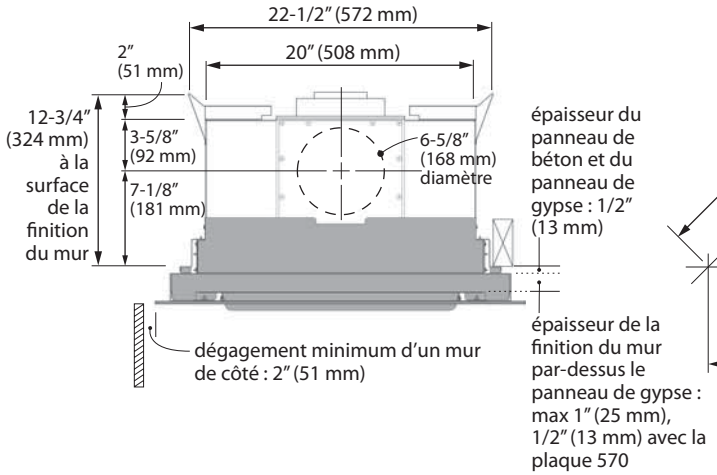

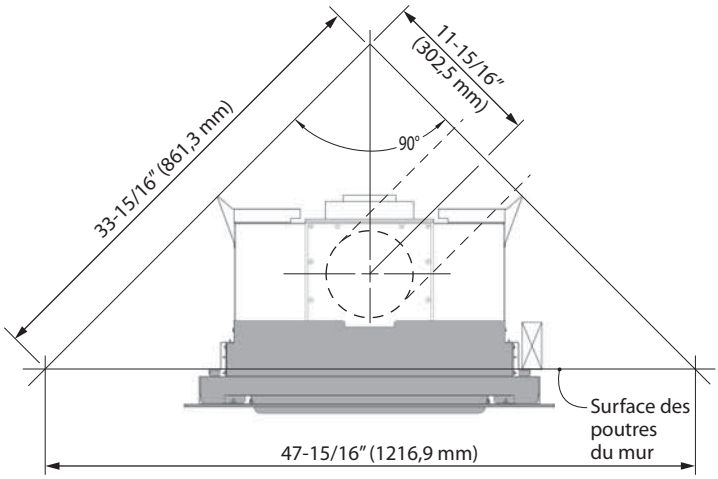

Dégagements pour manteau ou tablette

Profondeur du manteau 'A'	0–6" (0–152 mm)	8" (203 mm)	10" (254 mm)	12" (305 mm)
Hauteur du manteau 'B'	4" (102 mm)	8" (203 mm)	10" (254 mm)	12" (305 mm)

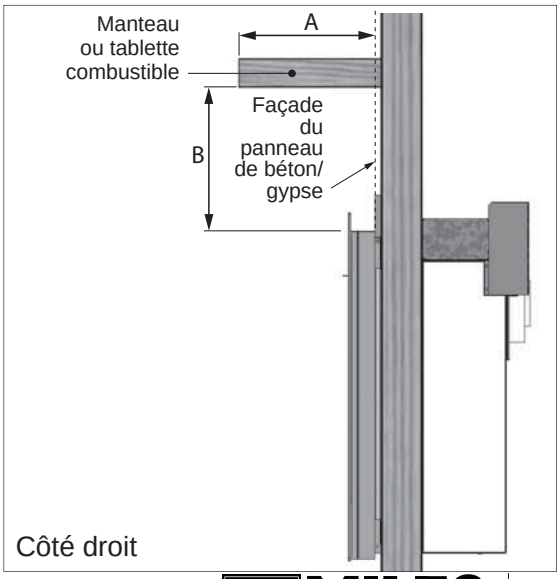

Encastrement

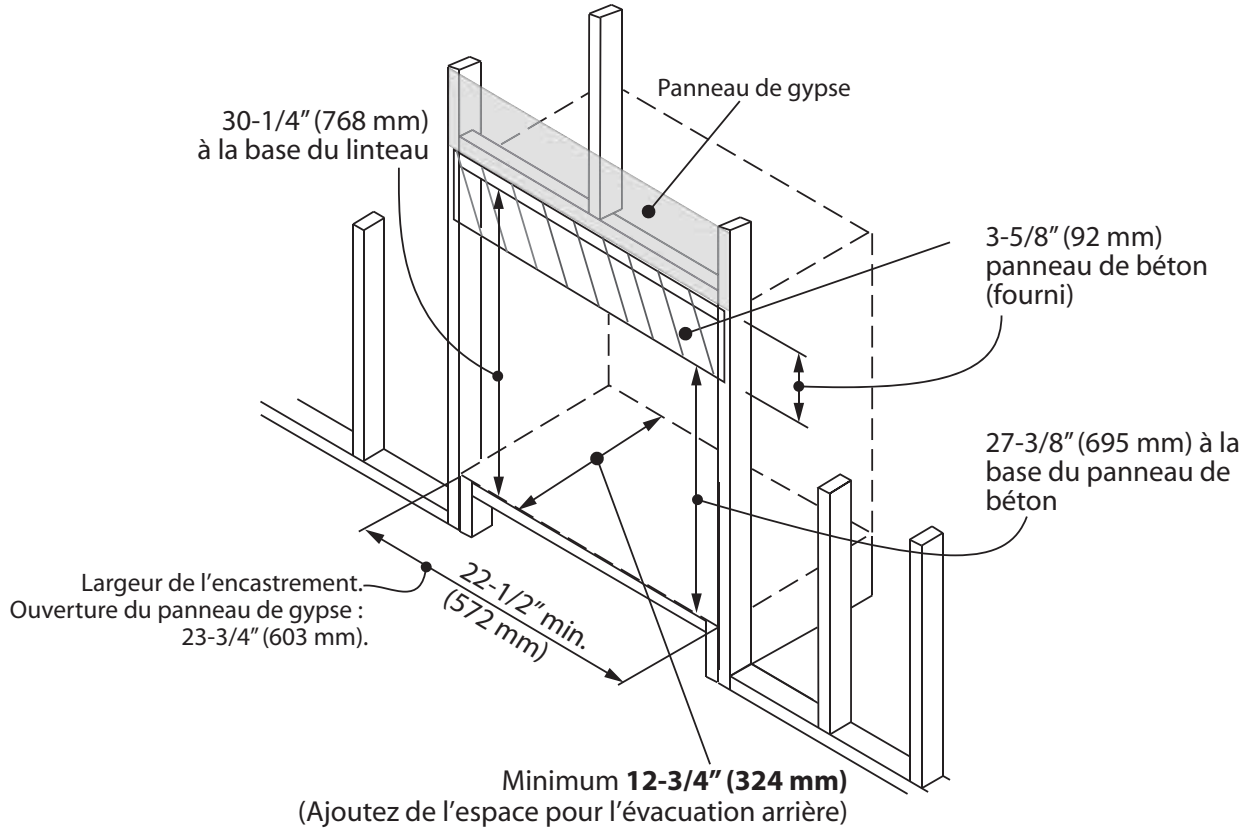

Finition du mur

FINITION DU MUR	Sans Plaque 570	Avec Plaque 570	
		Fini jusqu'à la Plaque	Fini derrière la Plaque
Épaisseur du matériau de finition (ex : tuile)	1-1/8" (30 mm)	1-3/8" (35 mm)	5/8" (18 mm)
Gypse	1/2" (12.7 mm)		

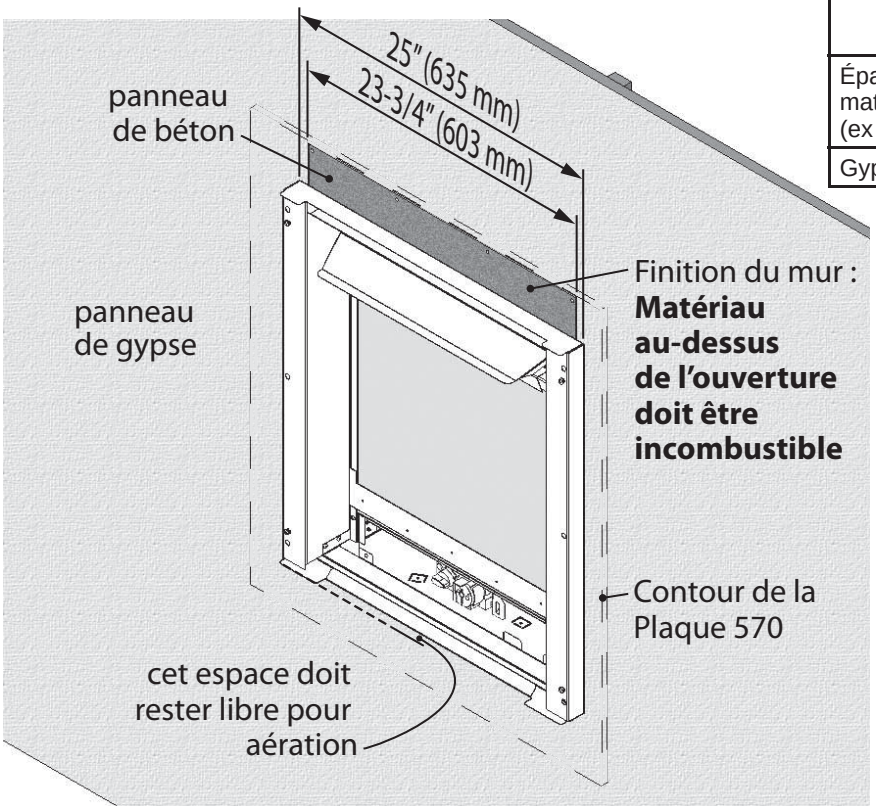

Installation

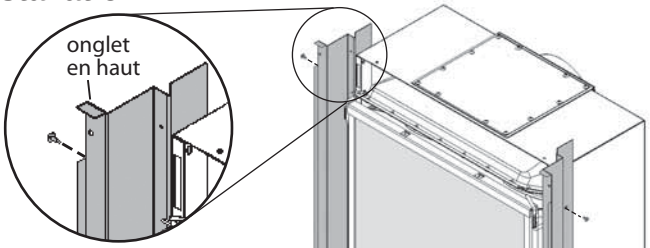

1. Fixez les supports de montage de chaque côté du foyer (2 vis/côté). **Assurez-vous que l'onglet horizontal du support est en haut.**

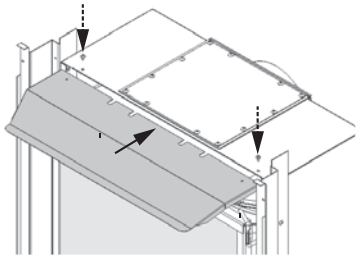

2. Fixez le déflecteur de convection au dessus de la caisse du foyer (2 vis). Le déflecteur se glisse sous le dessus de la caisse.

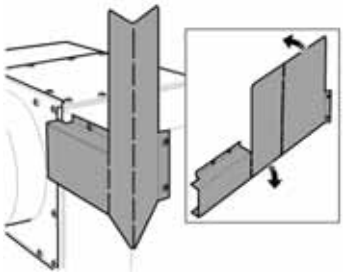

3. **Exigé pour les installations dans une construction combustible.** Pliez les écarteurs et fixez-les à la caisse du foyer tel qu'indiqué (4 vis/côté, pré-installées sur le foyer).

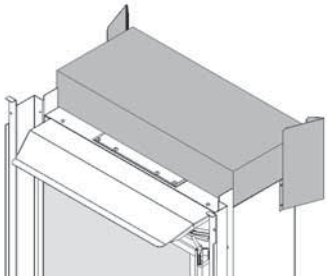

4. **Exigé pour les installations dans une construction combustible**. Ajoutez le coussin isolant sur le dessus de l'appareil. Coupez-le au centre pour installation à évent sur le dessus.

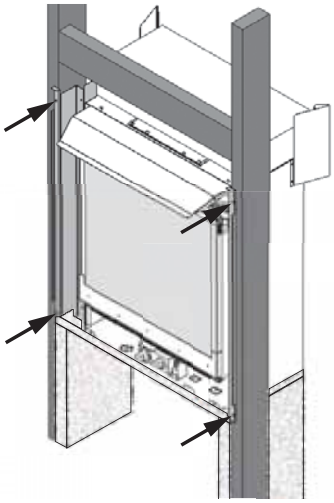

5. Fixez l'appareil à la charpente à l'aide de vis à bois (2/côté, non-fournies). **Assurez-vous que l'appareil est d'équerre.**
6. Continuez avec l'installation du foyer 530, le branchement de l'alimentation de gaz, le raccordement des conduits d'évacuation et ainsi de suite en suivant les directives d'installation fournies avec l'appareil.

Versions à BÛCHES ET PIERRES SEULEMENT—ne peut être utilisé avec la version charbons. Installez la grille dans la boîte de foyer, couvrant les orifices du haut.

a. Insérez la grille dans la boîte de foyer en l'alignant parallèlement au bord de côté de la boîte de foyer tel qu'indiqué.

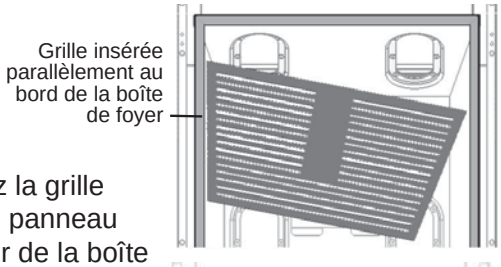

b. Soulevez la grille contre le panneau supérieur de la boîte de foyer pour couvrir les orifices et tenez-la d'une main. Note : le couvercle d'orifices fourni avec le foyer n'est pas nécessaire.

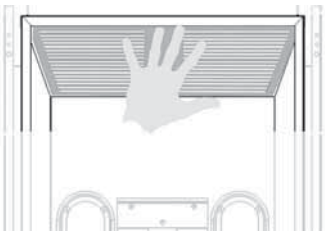

c. De l'autre main, placez le muret arrière. La grille devrait reposer sur ce muret. Sinon, continuez de tenir la grille et placez les murets des côtés. Consultez le guide d'installation fourni avec le foyer pour plus d'information.

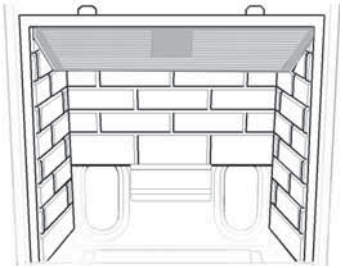

7. Installez l'interruteur mural. L'interrupteur inclut un fil de 26 pieds (8 m) et une plaque murale. Il se branche au récepteur de la télécommande du foyer. Le récepteur est situé à gauche de la soupape sous le brûleur.

MISE EN GARDE

NE PAS INSÉRER DE PILES DANS LE RÉCEPTEUR DE LA TÉLÉCOMMANDE jusqu'à ce que les fils soient branchés à la soupape afin d'éviter de court-circuiter le récepteur et détruire les composantes électroniques.

a. Installez une boîte de raccordement électrique (non fournie) à l'endroit où sera situé l'interrupteur.
b. Insérez le fil de l'interrupteur dans un des trous d'accès de l'appareil, le plus près possible du récepteur.

MISE EN GARDE

Évitez de faire passer les fils au-dessus de la boîte de foyer ou de placer les fils de façon à ce qu'ils touchent la boîte de foyer.

c. Tirez le récepteur hors de son support. **Enlevez les piles du récepteur si elles ont déjà été insérées.** Vous pouvez débrancher le fil d'allumage afin de faciliter le maniement du récepteur.

MISE EN GARDE

N'UTILISEZ PAS de tournevis ou autre object métallique pour enlever les piles du récepteur ou de la manette! Ceci pourrait court-circuiter le récepteur.

d. Branchez le fil de l'interrupteur dans la connexion libre du récepteur (l'autre connexion est occupée pas le harnais de la soupape). Voir les schémas à droite.
IMPORTANT : Le connecteur ne peut être branché que d'une seule façon. Ne le forcez pas!

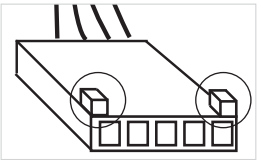

e. De l'extérieur de l'appareil, acheminez le fil jusqu'à la boîte de raccordement.

f. Branchez le fil à l'interrupteur et à la boîte raccordement électrique.

g. Rebranchez le fil d'allumage s'il a été débranché.

h. Insérez 4 piles AA dans le récepteur. Replacez le couvercle.

i. Vérifiez le fonctionnement de l'interrupteur.

j. Fixez la plaque murale à la boîte de raccordement.

k. Replacez le récepteur de même que son antenne si elle a été déplacée.

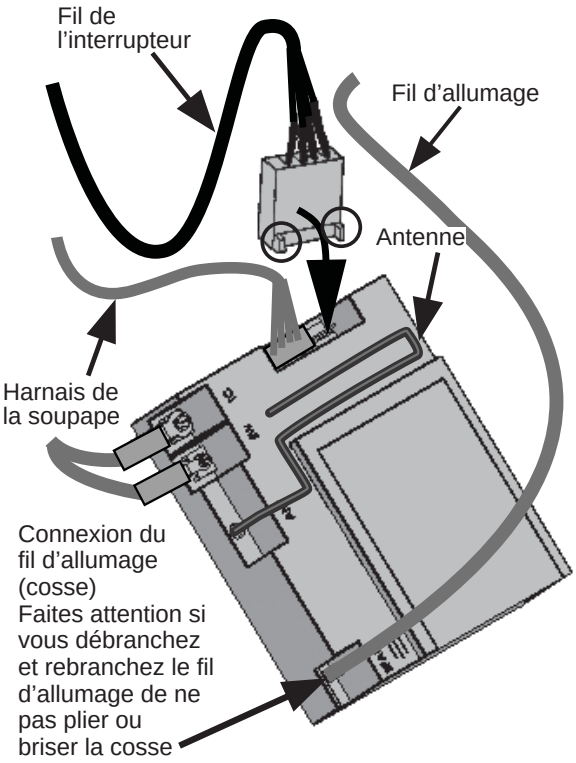

MISE EN GARDE

Afin d'éviter un court-circuit, assurez-vous que le fil d'allumage **NE TOUCHE PAS** l'antenne du récepteur.

8. Installez la panneau de béton au-dessus de l'appareil. Le panneau doit reposer sur les languettes du haut des supports de montage à la charpente.

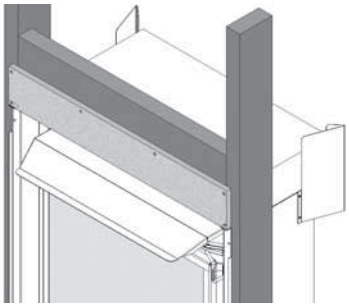

9. Installez le panneau de gypse. Quoiqu'il puisse être installé plus tard, l'encadrement qui soutient la devanture dépassera sur les bords du gypse, donc il est mieux de le faire maintenant.
Ouverture du panneau de gypse :
23-3/4 po (l) sur 31 po (h)
Note : Si un matériau de finition (tuile ou autre) doit être installé sur le panneau de gypse, complétez d'abord les étapes 10, 11, et 12 puisque l'encadrement, lorsqu'installé, définira la limite du matériau de finition.

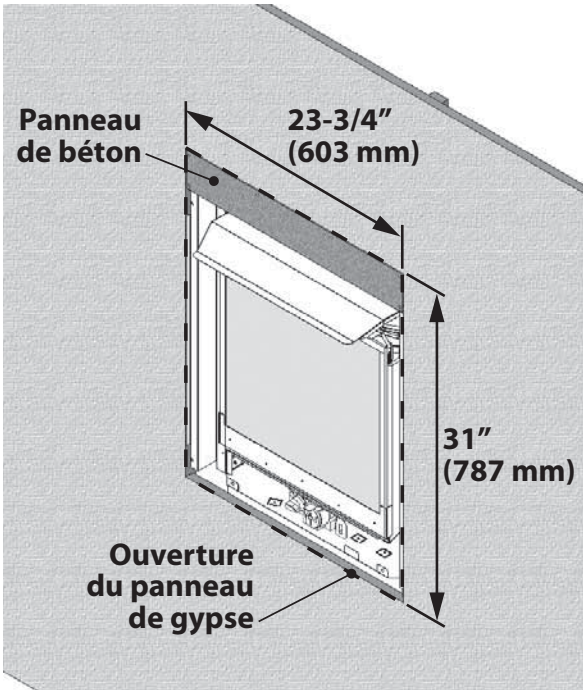

10. Assemblez l'encadrement selon les étapes indiquées ci-dessous.

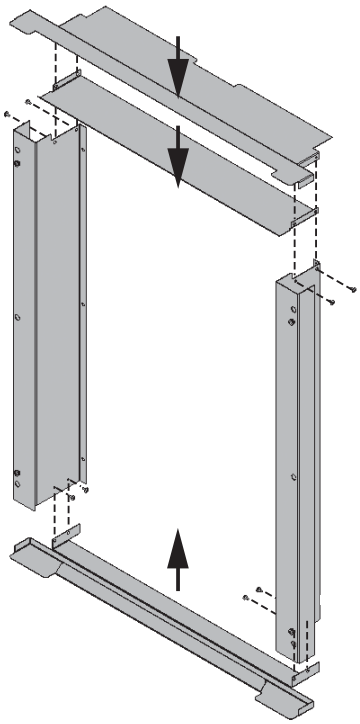

a. Fixez la pièce du bas aux supports des côtés tel qu'indiqué ci-dessous (2 vis/côté).

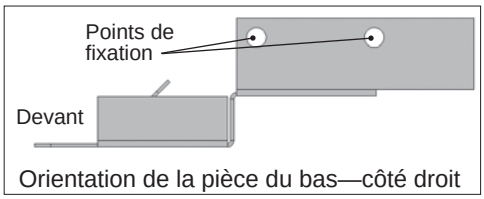

Orientation de la pièce du bas—côté droit

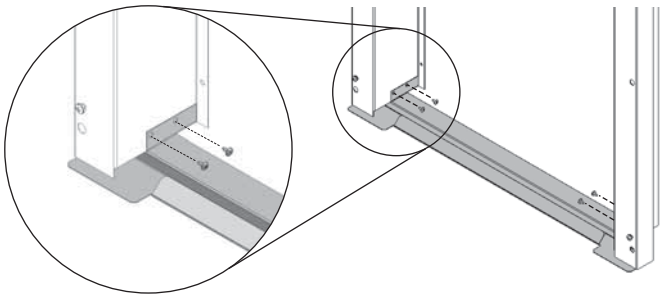

b. De l'extérieur de l'encadrement, fixez le côté gauche de la pièce du dessus en vous assurant que les languettes soient vers l'intérieur de l'encadrement (2 vis).

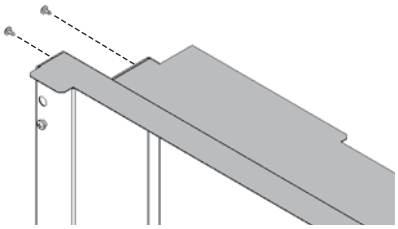

c. Glissez le déflecteur interne sur les pointes des deux vis du support de montage gauche sous la pièce du dessus. Tenez le déflecteur en place avec une main.

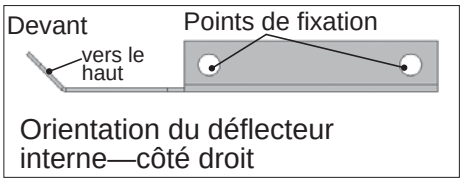

Orientation du déflecteur interne—côté droit

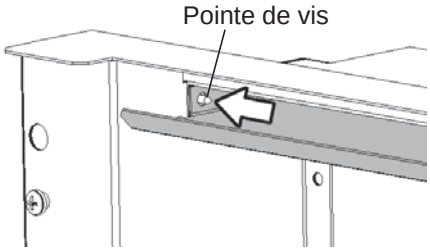

d. Avec l'autre main, alignez les trous de fixation du côté droit du déflecteur avec les trous de la pièce du dessus et ceux du support de montage droit. Fixez les trois pièces ensembles en les vissant de l'extérieur de l'encadrement (2 vis).

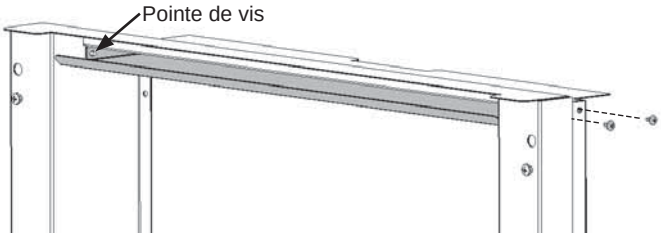

NOTE : Assurez-vous que les languettes de toutes les pièces soient vers l'intérieur de l'encadrement.

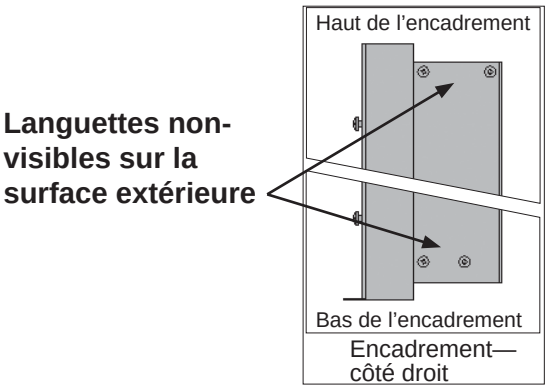

11. Installez l'encadrement sur la caisse du foyer. Le devant de l'encadrement peut être identifié grâce à 4 vis en saillie qui serviront à fixer la devanture. Fixez l'encadrement aux supports de montage de chaque côté du foyer (3 vis/côté).

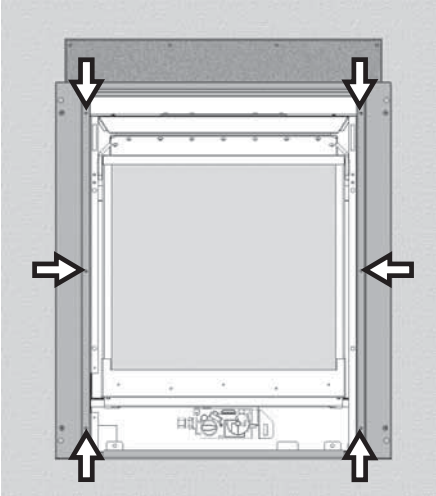

12. Posez le matériau de finition du mur sur le gypse. **IMPORTANT :** Le panneau de gypse est généralement d'une épaisseur de 1/2 po (13 mm). L'épaisseur du matériau de finition sur le gypse tel que la tuile, la brique et ainsi de suite doit être :
    a. **Avec la Plaque 570:**
       - finition **sous la plaque -** max 1/2 po (13 mm);
       - finition **autour de la plaque -** voir les dégagements pour manteau et tablette si la finition dépasse en saillie de la plaque
    b. **Sans la Plaque 570: max 1-1/8 po (30 mm).**
13. Accrochez la bordure de fenêtre sur le dessus du cadre de fenêtre.

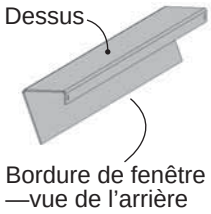

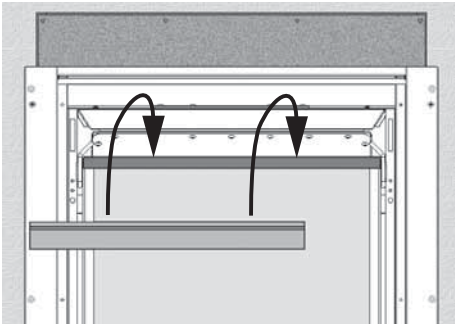

14. Accrochez la devanture sur l'encadrement en plaçant les trous de serrures de la devanture sur les vis en saillie de l'encadrement. Tirez la devanture vers le bas pour la fixer.

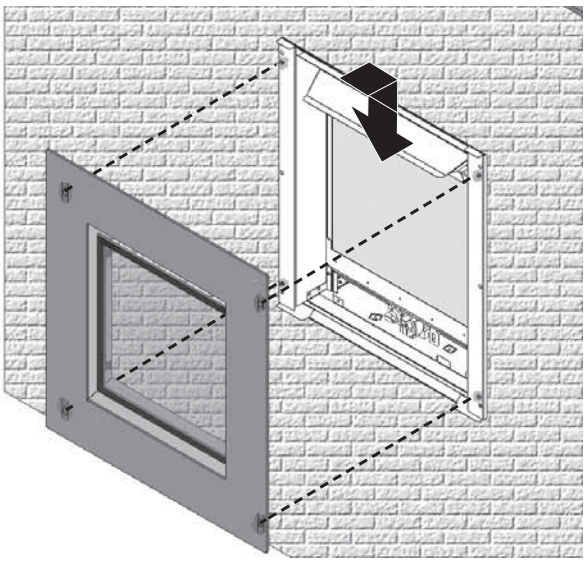

Entretien

Pour nettoyer la bordure, utilisez une solution d'eau et de savon doux. Époussettez la grille à l'aide d'une brosse à poils doux. Pour brossez l'arrière de la grille, décrochez simplement la bordure.

Si la grille est endommagée, elle doit être remplacée par la grille conçue par le manufacturier pour cet appareil.

Pour nettoyer la fenêtre et l'intérieur de la boîte de foyer, consultez la section *Information à l'intention du consommateur* dans le *Guide de l'installation et du consommateur* fourni avec le foyer.

NE NETTOYEZ PAS LA VITRE DE LA FENÊTRE AVEC UN PRODUIT À BASE D'AMMONIAQUE!

⚠ AVERTISSEMENT

NE TOUCHEZ PAS LA GRILLE DE PROTECTION OU LE FOYER LORSQU'ILS SONT CHAUDS!
Laissez le foyer refroidir avant de le nettoyer.

POUR DES RAISONS DE SÉCURITÉ, assurez-vous que la grille de protection soit réinstallée sur la bordure après l'entretien si elle a été enlevée.

Schéma des connexions

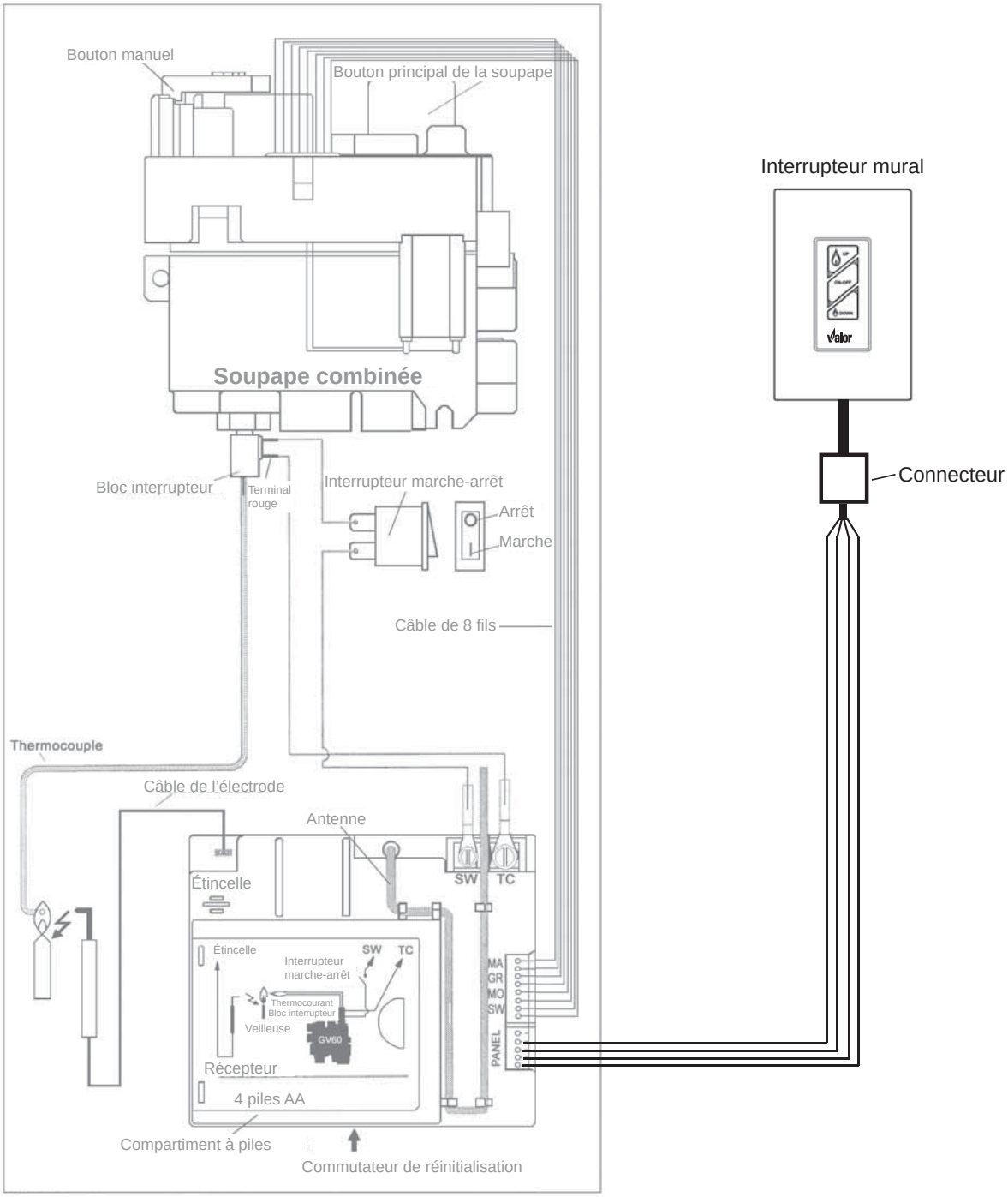

Schéma des connexions GV60

Liste de pièces

	Description	Numéro des pièces		
		569LFP Patiné	569LFN Nickel	569LFB noir
1	Panneau devanture	4002267PA	4002267N	4002267AZ
2	Panneau intérieur gauche	4002268AZ	4002268AZ	4002268AZ
3	Panneau intérieur droit	4002269AZ	4002269AZ	4002269AZ
4	Panneau intérieur du bas	4002270AZ	4002270AZ	4002270AZ
5	Panneau de béton	4002568	4002568	4002568
6	Colonne gauche	4002272	4002272	4002272
7	Colonne droite	4002274	4002274	4002274
8	Panneau du bas	4002282AZ	4002282AZ	4002282AZ
9	Grille de boîte de foyer	4002101EB	4002101EB	4002101EB
10	Déflecteur intérieur	4002402	4002402	4002402
11	Panneau du dessus	4002276AZ	4002276AZ	4002276AZ
12	Bordure de fenêtre	4002279BY	4002279BY	4002279BY
13	Déflecteur de convection	4002277BY	4002277BY	4002277BY
14	Interrupteur mural avec fil	4001487	4001487	4001487
15	Support de montage gauche	4002516	4002516	4002516
16	Support de montage droit	4002517	4002517	4002517
17	Écarteur gauche	4002570	4002570	4002570
18	Coussin isolant	620B987	620B987	620B987
19	Écarteur droit	4002569	4002569	4002569
20	Grille de protection	4003375	4003375	4003375
	Vis 8 x 3/8 (20)	100A757	100A757	100A757
	Écrous 8 x 32 (4)	4001517	4001517	4001517

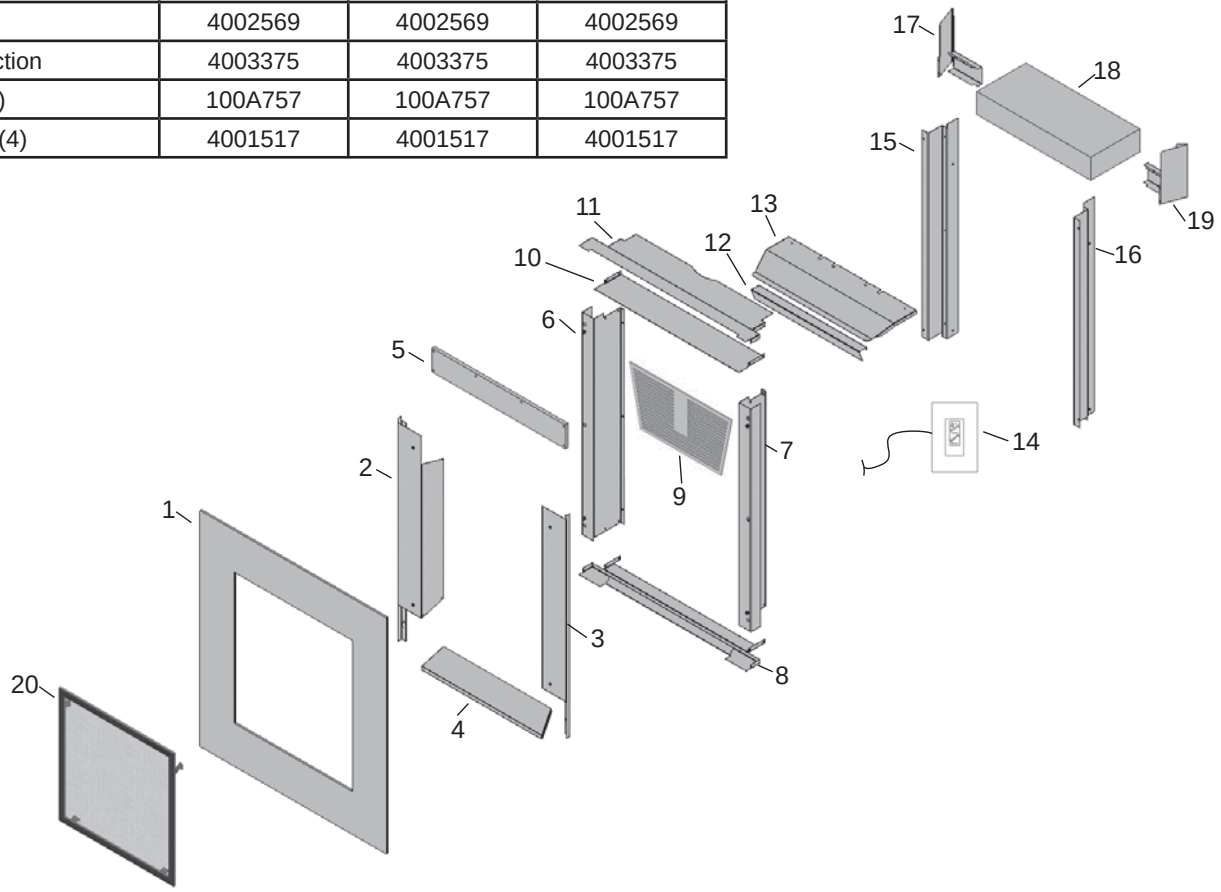

Parce que nous favorisons une politique de développement continu, certains détails de la présente publication peuvent varier.

Conçue et fabriquée par / pour
Miles Industries Ltd.
190 – 2255 Dollarton Highway, North Vancouver, BC, CANADA V7H 3B1
Tél. 604-984-3496 Téléc. 604-984-0246
www.foyervalor.com