stûv

A STATE OF MIND

Gas fireplace / Foyer au gaz

# STÛV B.95C

INSTALLATION, SERVICING AND USER INSTRUCTIONS

INSTALLATION, SERVICE ET MODE D'EMPLOI

OCTOBER / OCTOBRE 2015

## CONTENT


**1 STANDARDS, SAFETY AND TECHNICALS SPECIFICATIONS 4**

1.1 SAFETY AND LEGAL INSTRUCTIONS 5

1.2 TECHNICAL SPECIFICATIONS 10

**2. INSTALLATION INSTRUCTIONS 11**

2.1 GAS CONNECTION 11

2.2 VENTILATION OF THE ROOM 11

2.3 FIREPLACE INSTALLATION 11

2.4 CONVECTION AND VENTILATION OF THE CHASE 12

2.5 SAFETY DISTANCES 15

2.6 TV POCKET 15

2.7 FRAMING KIT INSTALLATION 16

2.8 PROTECTION MESH INSTALLATION 17

2.9 REMOVING THE GLASS 18

2.10 FUEL BED ARRANGEMENTS 19

2.11 BLACK GLASS INSTALLATION (OPTION) 20

**3 GAS CONNECTIONS 21**

3.1 ARRIVING GAS LINES 21

3.2 VALVE AND REGULATORS 22

3.3 GAS TYPE CONVERSION 23

3.4 ASSEMBLY CIRCUIT 24

**4 FLUE 25**

4.1 FLUE CONNECTION 25

4.2 LOCATING THE WALL MOUNTED TERMINALS 30

4.3 CONCENTRIC FLUE SYSTEM 32

**5. USER INSTRUCTIONS 33**

5.1 FIRST TIME OF OPERATION 33

5.2 REMOTE CONTROL OVERVIEW 33

5.3 CLEANING AND MAINTENANCE 42

**6. SERVICING 43**

6.1 CLEANING THE CERAMICS 43

6.2 SERVICING THE BURNERS 44

6.3 SPARE PARTS 44

**7. MANUFACTURER'S GUARANTEE 49**

GUARANTEE CERTIFICATE 50


## TABLE DES MATIÈRES


**1 NORMES, SÉCURITÉ ET CARACTÉRISTIQUES TECHNIQUES 4**

1.1 INSTRUCTIONS DE SÉCURITÉ ET LÉGALES 5

1.2 SPÉCIFICATIONS TECHNIQUES 10

**2. INSTRUCTIONS D'INSTALLATION 11**

2.1 RACCORDEMENT AU GAZ 11

2.2 VENTILATION DE LA PIÈCE 11

2.3 INSTALLATION DU FOYER 11

2.4 CONVECTION ET VENTILATION DU CAISSON 12

2.5 DISTANCES DE SÉCURITÉ 15

2.6 ALCOVE DE TÉLÉVISEUR 15

2.7 INSTALLATION DU BÂTIT MÉTALIQUE 16

2.8 INSTALLATION DE LA GRILLE DE PROTECTION 17

2.9 ENLEVER LA VITRE 18

2.10 MISE EN PLACE DU JEU DE BÛCHES/GALETS 19

2.11 INSTALLATION DE LA VITRE NOIRE (OPTION) 20

**3 CONNEXIONS GAZ 21**

3.1 ARRIVÉ DES CONDUITES DE GAZ 21

3.2 VALVE ET RÉGULATEURS 22

3.3 CONVERSION DU TYPE DE GAZ 23

3.4 CIRCUIT D'ASSEMBLAGE 24

**4 CHEMINÉE 25**

4.1 RACCORDEMENT DES CONDUITS DE CHEMINÉE 25

4.2 INSTRUCTIONS POUR LE POSITIONNEMENT DU DÉBOUCHÉ MURAL 30

4.3 CONDUITS DE CHEMINEE CONCENTRIQUES 32

**5. INFORMATIONS D'UTILISATION 33**

5.1 PREMIÈRE MISE EN SERVICE 33

5.2 TÉLÉCOMMANDE 33

5.3 NETTOYAGE ET ENTRETIEN 42

**6. ENTRETIEN 43**

6.1 NETTOYAGE DU JEU DE BÛCHES OU DES GALETS 43

6.2 ENTRETIEN DES BRÛLEURS 44

6.3 PIÈCES DÉTACHÉES 44

**7. GUARANTIE D'USINE 49**

CERTIFICAT DE GUARANTIE 51

# 1. Standards, certifications and markings

# 1. Normes, sécurité et caractéristiques techniques

**RATING PLATE NO / NO PLAQUE DE MARQUAGE**

MODEL STÛV B.95c

ANS Z21.88-2014 / CSA 2.33-2014 Vented Gas Fireplaces
CAN/CGA 2.17-M91
Gas-Fired Appliance For Use At High Altitudes / Foyez au gaz à évacuation pour toutes altitudes
Certified for / Certifié pour Canada and U.S.A.

MANUFACTURED BY/FABRIQUÉ PAR: **STUV S.A.,**
rue Jules Borbouse 4
B-5170 Bois-de-Villers, Belgium (www.stuv.com)

| DATE OF MANUFACTURE / DATE DE FABRICATION | | | | |
|---|---|---|---|---|
| JAN | FEB | MAR | APR | 2015 |
| MAY | JUN | JUL | AUG | 2016 |
| SEP | OCT | NOV | DEC | 2017 |

TYPES OF GAS / TYPE DE GAZ:
This appliance is only for use with Propane or Natural Gas.
Cet appareil doit être utilisé uniquement avec du Propane ou Gaz Naturel.
CONVERSION / CONVERSION:
This fireplace can't be converted from one gas type to the other unless the official and certified conversion kit is used.
Cet appareil ne peut être converti d'un type de gaz à l'autre sauf si une trousse de conversion certifiée est utilisée.

MANUFACTURED (MOBILE) HOME:
This appliance may be installed in an aftermarket, permanently located, manufactured (mobile) home where not prohibited by local codes. See manufacturer + owners manuals and install in Canada accordance to CSA Z240 MH (Title 24, Part 3280).
MAISON (MOBILE) PREFABRIQUÉE:
Cet appareil peut être installé dans une maison préfabriquée (mobile) à demeure si les règlements locaux le permettent. Voir la notice du fabricant + propriétaire et installer au Canada selon CSA Z240 MH (titre 24, partie 3280).

FOR USE WITH GLASS CERTIFIED WITH THE APPLIANCE ONLY
THIS VENTED GAS FIREPLACE IS NOT FOR USE WITH AIR FILTERS
POUR UTILISATION EXCLUSIVE AVEC LES VITRES CERTIFIÉES AVEC L'APPAREIL.
CE FOYER AU GAZ À ÉVACUATION NE PEUT ÊTRE UTILISÉ AVEC DES FILTRES A AIR.

| This Appliance is Equipped For Use With / Cet Appareil est Équipé Pour Utilise Avec : | | | |
|---|---|---|---|
| **NATURAL GAS** / **GAZ NATUREL** | ☐ | **LP GAS** / **LP GAZ** | ☐ |

DO NOT REMOVE THIS INSTRUCTION PLATE
NE PAS ENLEVER CETTE PLAQUE DE MARQUAGE

**CAUTION: Hot while in operation. Dot not touch. Severe Burns may result. Due to high surface temperatures keep children, clothing and furniture, gasoline and other liquids having flammable vapors away. Keep burner and control empartment clean. See installation and operating instructions accompanying appliance.**
**ATTENTION: Chaud lorsqu'en fonctionnement. Ne pas toucher. De graves brûlures peuvent survenir. A cause de surfaces très chaudes, tenir éloignés les enfants, les vêtements et les meubles, essence et autres produits inflammables. Garder la cavité enfermant le brûleur et les moniteurs toujours propre. Voir le manuel d'installation et d'utilisation qui accompagne cet appareil.**

REFER TO INSTALLATION AND OPERATING MANUAL FOR LIGHTING AND EXTINGUISHING INSTRUCTIONS
USE OF PROTECTION MESH IS MANDATORY
SE REFERER AU MANUEL D'INSTALLATION ET D'UTILISATION POUR LES INSTRUCTIONS D'ALLUMAGE ET D'EXTINCTION
L'UTILISATION DE LA GRILLE DE PROTECTION EST OBLIGATOIRE

| **Gas type / type de gaz** | | **NG** | **LPG** |
|---|---|---|---|
| Supply Pressure / pression | iwc | 7 | 11 |
| Nominal Heat Input / apport de chaleur nominal | BTU | 43000 | 47000 |
| Consumption / consommation | m³/hr | 1,211 | 0,512 |
| Burner Pressure (hot) / pression du brûleur | iwc | 3,6 | 9,4 |
| Injector Marking (x2) / marquage injecteur (x2) | | 560 | 220 |
| Pilot / veilleuse | | 51 | 30 |
| Efficiency Class / classe d'efficacité | | 2 | 2 |
| Nox Class / classe Nox | | 4 | 4 |
| Interior Ø / Ø intérieur | | 5" | 5" |
| Authorized conduct / Conduit autorisé | | ICC (ExcelDirect) DURAVENT (DirectVent Pro) | |

**INSTALLATION**

- This appliance must be properly connected to a venting system in accordance with the manufacturer's installation instructions. ICC (Excel direct) and Duravent (Directvent pro) are authorized.
- Sections of the venting system have not been installed. WARNING – Do not operate the appliance until all sections have been assembled and installed in accordance with the manufacturer's instructions.
- This appliance must be installed in accordance with the Standard for Manufactured Housing, CAN/CSA Z240 MH, in Canada; or with the Manufactured Home Construction and Safety Standard, Title 24 CFR, Part 3280, in the United States; or when such a standard is not applicable, the Standard for Manufactured Home Installations, ANSI A225.1/NFPA 501A.

- Cet appareil doit être connecté adéquatement à un système de ventilation suivant les instructions d'installation du manufacturier. ICC (Excel direct) et Duravent (Directvent pro) sont authorisés.
- Des sections du système de ventillation n'ont pas été installés. ATTENTION – Ne pas utiliser l'appareil avant que toutes les sections soient assemblées et installé selon les instructions du fabriquant.
- Cet appareil doit être installé selon les Normes pour l'Habitation Usinée, CAN/CSA Z240 MH, au Canada; ou selon les Normes de Sureté pour l'Habitation Usinée, Titre 24 CFR, Section 3280, aux États Unis; ou quand ces normes sont applicables, les Normes d'installation, ANSI A225.1/ NFPA 501A.

VENTED GAS FIREPLACE - NOT FOR USE WITH SOLID FUEL
FOYER AU GAZ À ÉVACUATION - NE PAS UTILISER AVEC DU COMBUSTIBLE SOLIDE

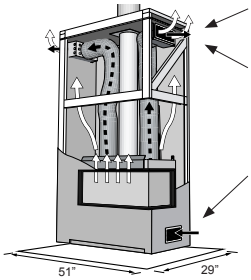


False ceiling (see installation manual) / Faux plafond (voir manuel d'installation)

Convection:
2 x 28 sq. in. air flow outlet / po² sortie d'air

Ventilation:
2 x 6 sq. in. air flow outlet / po² sortie d'air

2 x 28 sq. in. air flow intlet / entré d'air 2 x 28 po²

Floor clearances to combustible materials (minimum 6" from floor) /
Distances aux materiaux combustibles au sol (6" du sol minimum)

**MINIMUM CLEARANCES TO COMBUSTIBLE MATERIALS / DISTANCES MINIMALES AUX MATÉRIAUX COMBUSTIBLES**

| | |
|---|---|
| Side standoff / côté espaceur | 0" |
| Back standoff / arrière espaceur | 0" |
| Top standoff / au-dessus espaceur | 0" |
| Floor (legs) / plancher (pattes) | 0" |

**DANGER**

**HOT GLASS** WILL CAUSE BURNS.
**DOT NOT TOUCH** GLASS UNTIL COOLED.
**NEVER ALLOW** CHILDREN TO TOUCH GLASS.

**VITRE CHAUDE** PEUT CAUSER DES BRÛLURES.
**NE PAS TOUCHER** LA VITRE JUSQU'À CE QU'ELLE SOIT FROIDE.
**NE PAS LAISSER** LES ENFANTS TOUCHER LA VITRE.

A barrier designed to reduce the risk of burns from the hot viewing glass is provided with this appliance and shall be installed for the protection of children and other at-risk-individuals.

Une barrière conçue pour réduire le risque de brûlures causées par la vitre est fournis avec cet appareil et doit-être installée pour la protection des enfants et autres individus à risque.

**FOR SAFETY READ BEFORE LIGHTING / A LIRE AVANT L'ALLUMAGE**

This appliance must be installed in accordance with local codes. If any; if none, follow the current CAN/CGA-B149 (Canada), or ANSI Z223.1 (USA) Installation Codes.
Cet appareil doit être installé en respect des codes locaux ou, en l'absence de tels règlements, selon les codes d'installation CAN/CGA-B149 (Canada), or ANSI Z223.1
**WARNING:** If you do not follow these instructions exactly, a fire or explosion may result causing property damage, personal injury or loss of life. Improper installation, adjustment, alteration, service or maintenance can cause injury or property damage. Refert to the owner's information manual provided with this appliance. For assistance or additional information consult a qualified installer, service agency or gas supplier.
**AVERTISSEMENT:** Si vous ne suivez pas à la lettre ces instructions risque de déclencher un incendie ou une explosion entrainant des dommages, des blessures ou la mort. Une mauvaise installation, ajustement, ou modification, de service ou d'entretien peut provoquer des blessures ou des dommages matériels. Raportez-vous au manuel d'information du propriétaire fournie avec cet appareil. Pour de l'aide ou des informations supplémentaires consulter un installateur qualifié, une agence de service ou fournisseur de gaz.

A) This appliance is equipped with an ignition device which automatically lights the pilot. Do not try to light the pilot by hand.
B) BEFORE OPERATING: smell all around the appliance area for gas. Be sure to smell near to the floor because some gas is heavier than air and will settle on the floor.
WHAT TO DO IF YOU SMELL GAS
- Do not try to light any appliance
- Do not touch any electric switch, do not use any phone in your building
- Immediatly call your gas supplier from a neighbour's phone. Follow the gas supplier's instructions
- If you cannot reach your gas supplier, call the fire department

C) Do not use the applicance if any part has been under water. Have the appliance inspected by a qualified service technician and replace any part of the control system and any gas control which have been underwater

A) Cet appareil est muni d'un dispositif d'allumage qui allume automatiquement la veilleuse. Ne tentez pas d'allumer la veilleuse manuellement
B) AVANT DE FAIRE FONCTIONNER, renifiez tout autour de l'appareil pour déceler une odeur de gaz. Assurez vous de renifiez près du plancher, car certains gaz sont plus lourds que l'air et peuvent s'accumuler au niveau du sol
QUE FAIRE SI VOUS SENTEZ UNE ODEUR DE GAZ :
- Ne pas tenter d'allumer d'appareil
- Ne touchez à aucun interrupteur; ne pas vous servir des téléphones se trouvant dans le bâtiment
- Appelez immédiatement votre fournisseur de gaz depuis un voisin. Suivez les instructions du fourniseur
- Si vous ne pouvez rejoindre le fournisseur, appelez le service des incendies

C) N'utilisez pas cet appareil s'il a été plongé dans l'eau, même partielement. Faites inspecter l'appareil par un technicien qualifié et remplacez toute partie du système de contrôle et toute commande qui on été plongés dans l'eau.

**LIGHTING INSTRUCTIONS / ALLUMAGE**

1. STOP! Read the safety information on the data label!
2. Make sure the gas control valve settings are as below:

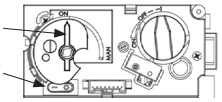


3. Press ⓔ button on the remote control handset as shown here:
4. The gas control valve will now make a "beep" sound. The pilot light will go on and it will start at 1 burner.
5. You can now control the appliance. *For information how to use the remote control, check the manual!*

1. APRÊT! veuillez lire les recommandations de sécurité sur l'étiquette de marquage.
2. Assurez-vous que les règlages de contrôle de la valve sont tels que ci-dessous
3. Appuyez sur le bouton ⓔ de la télécommande tel qu'indiqué ci-joint
4. Le contrôle de la valve va maintenant émettre un « bip ». La veilleuse va s'allumer et enflammer le premier brûleur.
5. Vous pouvez maintenant contrôler le feu. *Pour plus d'information sur la télécommande, veuillez consulter le manuel.*

**TURN OFF GAS TO APPLIANCE / COUPER L'ALIMENTATION DU GAZ**

1. Press the button ⓓ on the remote control handset until the display says: "OFF"
2. Put the "1/0" button on "0" for servicing

1. Appuyer sur le bouton ⓓ de la télécommande jusqu'à ce que l'indicateur affiche: "OFF"
2. Mettre le bouton "1/0" sur "0" pour l'entretient

## Standards sticker application

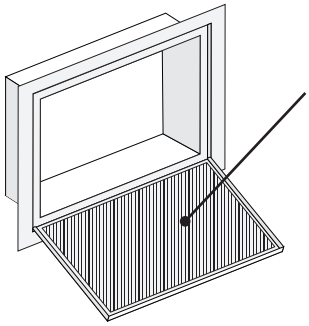

Location of Standards sticker /
Emplacement de l'autocollant des normes

## Application de l'autocollant des normes

**Warning :** The maintenance door assembly must alway stay with the appliance.

**Attention:** L'assemblage de la porte doit rester avec l'appareil.

## 1.1 safety and legal instructions

### INSTALLER:

Leave this manual with the appliance.

### CONSUMER:

Retain this manual for future reference.

### WARNING:

If the information in these instructions is not followed exactly, a fire or explosion may result causing property damage, personal injury or death. FIRE OR EXPLOSION HAZARD.

### FOR YOUR SAFETY

Do not store or use gasoline or other flammable vapors and liquids in the vicinity of this or any other appliance.

### WHAT TO DO IF YOU SMELL GAS

+ Leave the building immediatly.
+ Do not try to light any appliance.
+ Do not touch any electrical switch;
+ Do not use any phone in your building.
+ Immediately call your gas supplier from a neighbour's phone. Follow the gas supplier's instructions.
+ If you cannot reach your gas supplier call the fire department.

Installation and service must be performed by a qualified installer, service agency or the gas supplier.

This appliance is only for use with the type of gas indicated on the rating plate. This appliance is not convertible for use with other gases, unless a certified kit is used.

### USE OF PROTECTION MESH IS MANDATORY

## 1.1 instructions de sécurité et légales

### INSTALLATEUR:

Laisser cette notice avec le foyer.

### UTILISATEUR:

Garder cette notice pour utilisation future.

### ATTENTION:

si les instructions de cette notice ne sont pas suivies à la lettre, un feu ou une explosion pourrait se produire et provoquer des dommages, des blessures ou même causer la mort. DANGER DE FEU OU D'EXPLOSION

### POUR VOTRE SECURITE:

Ne pas ranger ou utiliser d'essence ou autres liquides et solvants inflammables à proximité d'un foyer.

### QUE FAIRE SI VOUS SENTEZ DES ODEURS DE GAZ:

+ sortir du batiment immédiatement
+ ne pas tenter de démarrer votre appareil
+ ne toucher aucun interrupteur électrique
+ ne pas utiliser de téléphone
+ appeler votre forunisseur de gaz depuis le téléphone d'un voisin et suivre ses instructions – si vous ne parvenez pas à joindre votre fournisseur de gaz, appeler les pompiers

L'installation doit être confiée à un installteur qualifié, une agence de service qualifiée ou le fournisseur de gaz.

ce foyer ne peut être utilisé qu'avec le type de gaz renseigné sur la plaque d'identification. Ce foyer ne peut être converti à un autre type de gaz que si une trousse d'adaptation certifiée est utilisée.

### L'UTILISATION D'UNE GRILLE DE PROTECTION EST OBLIGATOIRE;

# Caution

**FOR YOUR SAFETY** – Do not install or operate your STÛV fireplace without first reading and understanding this manual. Any installation or operational deviation from the following instructions voids the STÛV Warranty and may prove hazardous.

This appliance and its individual shut off valve must be disconnected from gas supply piping system during any pressure testing of that system at test pressures in excess of 1/2 psig (3.5 kPa).

This appliance must be isolated from the gas supply piping system by closing its individual manual shut off valve during any pressure testing of the gas supply piping system at test pressures equal to or less than 1/2 psig (3.5 kPa).

Note: When lit for the first time, the appliance will emit a slight odour for a couple of hours. This is due to the curing of paints, sealants and lubricants used in the manufacturing process. This condition is temporary. Open doors and windows to ventilate area. Smoke and fumes caused by the curing process may cause discomfort to some individuals.

Do not use the fireplace if any part has been under water. Immediately call a qualified service technician to inspect the fireplace and to replace any part of the control system and any gas control which has been under water.

# Recommandations

**POUR VOTRE SECURITÉ** – ne pas installer votre foyer STÛV sans avoir attentivement lu cette notice. Tout écart à cette notice rendra la garantie STÛV non opposable et pourrait provoquer des dommages.

Ce foyer ainsi que sa valve de fermeture indviduelle doivent être déconnectés du réseau d'alimentation du gaz durant tout test de pression dépassant 1/2 psig (3.5 kPa).

Ce foyer doit être isolé du réseau d'alimentation du gaz en fermant sa valve manuellement durant tout test de pression inférieur ou égal à 1/2 psig (3.5kPa). Remarque: au premier allumage, ce foyer va émettre une légère odeur durant quelques heures. C'est normal, il s'agit de solvants qui se dégagent de la cuisson de la peinture générée par le premier feu dans la chambre de combustion. C'est temporaire, ouvrez portes et fenêtres pour ventiler la pièce. La fumée et les odeurs produites peuvent être désagréables.

Ne jamais utiliser l'appareil si un composant ou l'autre a été sous l'eau. Appeler un technicien qui se chargera de remplacer tous les composants ayant pu souffrir de l'eau.

# Safety

Due to high temperatures, this gas appliance should be located out of traffic and away from furniture and draperies.

Children and adults should be alerted to the hazards of high surface temperatures and should stay away to avoid burns or clothing ignition.

Young children should be carefully supervised when they are in the same room as the appliance.

Clothing or other flammable material should not be placed on or near the appliance.

Any grill, panel or door removed for servicing the unit must be replaced prior to operating. Failure to do so may create a hazardous condition.

Installation and repair should be done by a qualified service person. The appliance should be inspected before use and at least annually by a professional service person. More frequent cleaning may be required due to excessive lint from carpeting, bedding material, etc.. It is imperative that control compartments, burners and circulating air passageways of the appliance be kept clean.

It is our policy that no responsibility is assumed by the Company or by any of its employees or representatives for any damages caused by an inoperable, inadequate, or unsafe condition which is the result, either directly or indirectly, of any improper operation or installation procedures.

This appliance must not be connected to a chimney flue serving a separate solid fuel burning appliance.

# Securité

Parce que ce foyer dégage de hautes températures, tous les meubles ou habits doivent être placés à distance.

Les enfants et adultes doivent être sensibilisés aux dangers et se tenir à distance pour éviter les brûlures ou inflammation des vêtements.

Les jeunes enfants doivent être surveillés lorsqu'à proximité de l'appareil.

Les habits ne doivent jamais être déposés sur ou à proximité du foyer.

Les grilles ou portillon de service doivent être replacés à leur

bonne place avant l'allumage. tout manquement peut engendrer des dégâts.

L'installation et la maintenance doivent être réalisés par une personne qualifiée. Cet appareil doit être inspecté avant

l'utilisation et par un professionnel au moins une fois par an.

Des nettoyages plus fréquents peuvent se justifier si des travaux sont effectués, il est impératif que les zones sensibles, les

contrôles, les brûleurs ainsi que les chemins d'air restent parfaitement propres.

Tout dégât direct ou indirect engendré par une installation ou une utilisation inadéquate ou impécise du foyer par rapport à cette notice, dégage STÛV et ses représentants de toute responsabilité.

Ce foyer ne doit pas être raccordé à une cheminée servant à l'extraction des fumées d'un autre foyer à combustible solide.

# Important Note for the Commonwealth of Massachusetts:

From Massachusetts Rules and Regulations 248 CMR 5.08:

(a) For all side wall horizontally vented gas fuelled equipment installed in every dwelling, building or structure used in whole or in part for residential purposes, including those owned or operated by the Commonwealth and where the side wall exhaust vent termination is less than seven (7) feet above finished grade in the area of the venting, including but not limited to decks and porches, the following requirements shall be satisfied.

1. INSTALLATION OF CARBON MONOXIDE DETECTORS. At the time of installation of the side wall horizontal vented gas fuelled equipment, the installing plumber or gas fitter shall observe that a hard wired carbon monoxide detector with an alarm and battery back-up is installed on the floor level where the gas equipment is to be installed, in addition, the installing plumber or gas fitter shall observe that a battery operated or hard-wired carbon monoxide detector with an alarm is installed on each additional level of the dwelling, building or structure served by the side wall horizontal vented gas fuelled equipment. It shall be the responsibility of the property owner to secure the services of qualified licensed professionals for the installation of hard-wired carbon monoxide detectors.

   a. In the event that the side wall horizontally vented gas fuelled equipment is installed in a crawl space or an attic, the hard-wired carbon monoxide detector with alarm and battery back-up may be installed on the next adjacent floor level.

   b. In the event that the requirements of this subdivision cannot be met at the time of completion of installation, the owner shall have a period of thirty (30) days to comply with the above requirements; provided, however, that during said thirty (30) day period, a battery operated carbon monoxide detector with an alarm shall be installed.

2. APPROVED CARBON MONOXIDE DETECTORS. Each carbon monoxide detector as required in accordance with the above provisions shall comply with NFPA 720 and be ANSI/UL 2034 listed as IAS certified.

3. SIGNAGE. A metal or plastic identification plate shall be permanently mounted to the exterior of the building at a minimum height of eight (8) feet above grade directly in line with the exhaust vent terminal for the horizontally vented gas fuelled heating appliance or equipment. The sign shall read, in print size no less than one-half (1/2) inch in size, "GAS VENT DIRECTLY BELOW. KEEP CLEAR OF ALL OBSTRUCTIONS".

4. INSPECTION. The state or local gas inspector of the side wall horizontally vented gas fuelled equipment shall not approve the installation unless, upon inspection, the inspector observes carbon monoxide detectors and signage installed in accordance with the provisions of 248 CMR 5.089(2)(a) 1 through 4.

   b. EXEMPTIONS. The following equipment is exempt from 248 CMR 5.089(2)(a) 1 through 4.

1. The equipment listed in Chapter 10 entitled "Equipment Not Required To Be Vented" in the most current edition of NFPA 54 as adopted by the Board; and

2. Product Approved side wall horizontal vented gas fuelled equipment installed in a room or structure separate from the dwelling, building or structure used in whole or in part for residential purposes.

   c. MANUFACTURER REQUIREMENTS – GAS EQUIPMENT VENTING SYSTEM PROVIDED. When the manufacturer of Product Approved side wall horizontally vented gas equipment provides a venting system design or venting system components with the equipment, the instructions provided by the manufacturer for installation of the equipment and the venting system shall include:

      1. Detailed instructions for the installation of the venting system design or the venting system components; and

      2. A complete parts list for the venting system design or venting system.

   d. MANUFACTURER REQUIREMENTS – GAS EQUIPMENT VENTING SYSTEM NOT PROVIDED. When the manufacturer of a Product Approved side wall horizontally vented gas fuelled equipment does not provide the parts for venting the fuel gases, but identifies "special venting systems", the fol- lowing requirements shall be satisfied by the manufacturer.

      1. The referenced "special venting system" instructions shall be included with the appliance or equipment installation instructions; and

      2. The "special venting systems" shall be Product Approved by the Board, and the instructions for that system shall include a parts list and detailed installation instructions.

   e. A copy of all installation instructions for all Product Approved side wall horizontally vented gas fuelled equipment, all venting instructions, all parts lists for venting instructions, and/or all venting design instructions shall remain with the appliance or equipment at the completion of the installation.

# Lighting Instructions

## FOR YOUR SAFETY READ BEFORE LIGHTING

WARNING: If you do not follow these instructions exactly, a fire or explosion may result causing property damage, personal injury or loss of life.

A. This appliance is equipped with an ignition device which automatically lights the pilot. Do not try to light the pilot by hand.

B. BEFORE LIGHTING smell all around the appliance area for gas. Be sure to smell next to the floor because some gas is heavier than air and will settle on the floor.

WHAT TO DO IF YOU SMELL GAS:

- Do not try to light any appliance.
- Do not touch any electric switch; do not use any phone in your building.
- Immediately call your gas supplier from a neighbour's phone. Follow the gas supplier's instructions.
- If you cannot reach your gas supplier, call the fire department.

C. Use only your hand to push in or turn the gas control knob. Never use tools. If the knob will not push in or turn by hand, don't try to repair it, call a qualified service technician. Force or attempted repair may result in a fire or explosion.

D. Do not use this appliance if any part has been under water. Immediately call a qualified service technician to inspect the appliance & to replace any part of the control system & any gas control which has been under water.

## LIGHTING INSTRUCTIONS

1. STOP! Read the safety information above in this manual.
2. Set wall switch/ hand held remote to lowest setting.
3. This appliance is equipped with an ignition device which automatically lights the pilot. Do not try to light the pilot by hand.
4. Push the "On/ Off" switch to the fireplace Off.
5. Allow sufficient length of time (minimum 5 minutes) for any gas in the combustion chamber to escape. If you still smell gas, STOP! Follow "B" in the safety information above on this label. If you don't smell gas, go to the next step.
6. Push the "On/ Off" switch to turn the fireplace on.
   - If the burner does not light, repeat steps 4 through 6.
   - If the burner will not light or stay lit after several tries, push the "On/ Off" switch to the fireplace off and call your service technician or gas supplier.

# Instructions pour l'allumage

## POUR VOTRE SECURITÉ LIRE AVANT L'ALLUMAGE

ATTENTION: si vous ne suivez pas précisément ces instructions, un feu ou une explosion peut se produire et causer des dégâts, des blessures ou la mort.

A. Ce foyer est équippé d'un allumeur automatique pour la veilleuse. Ne jamais essayer d'allumer la veilleuse manuelement.

B. AVANT L'ALLUMAGE, reniflez autour du foyer pour vérifier si vous sentez du gaz. Reniflez particulièrement au sol, certains gaz étant plus lourds que l'air.

QUE FAIRE SI VOUS SENTEZ DES ODEURS DE GAZ:

- ne pas tenter de démarrer votre appareil
- ne toucher aucun interrupteur électrique
- ne pas utiliser de téléphone
- appeler votre forunisseur de gaz depuis le téléphone d'un voisin et suivre ses instructions
- si vous ne parvenez pas à joindre votre fournisseur de gaz, appeler les pompiers

C. N'utilisez que votre main pour ouvrir ou fermer l'arrivée de gaz. N'utilisez jamais d'outils. Si l'arrivée d'air ne s'ouvre ou ne se ferme pas, n'essayez pas la réparer, faites appel à un technicien. D'une mauvaise réparation pourrait survenir un feu ou une explosion.

D. Ne jamais utiliser l'appareil si un composant ou l'autre a été sous l'eau. Appeler un technicien qui se chargera de remplacer tous les composants ayant pu souffrir de l'eau.

## INSTRUCTIONS POUR L'ALLUMAGE

1. ATTENTION! Lire les informations de sécurité plus haut dans cette notice.
2. régler l'allure du feu à son minimum à partir de la télécommande.
3. Cette appareil est équipé d'un allumage automatique de la veilleuse. Ne jamais essayer d'allumer la veilleuse à la main.
4. Mettre l'appareil sur OFF.
5. Laisser passer 5 minutes pour vérifier si du gaz ne s'échappe pas de la chambre de combustion. Si vous sentez du gaz, arrêtez et reportez-vous au points B de l'information de sécurité. Si vous ne sentez rien, poursuivez.
6. Tourner l'appareil sur ON.
   - Si le brûleur ne prend pas, reprenez les étapes 4 à 6.
   - Si après plusieurs reprises cela ne fonctionne pas, alors mettez l'appareil sur OFF et appelez un technicien.

**Note:** Sufficient time must be allowed for air to escape from lines if the unit is being lit for the first time.

7. Set fireplace to desired setting by using either the wall switch or hand held remote.

### TO TURN OFF GAS TO APPLIANCE

1. Set wall switch / hand held remote to lowest setting.
2. Turn off all electric power to the appliance and remove
3. Push the "on/ off" switch to the "Off" position. backup batteries if service is to be performed or for extended shutdown.

---

Due to high surface temperatures, keep children, clothing and furniture away. Keep burner and control compartment clean. See installation and operating instructions accompanying the appliance.

### CAUTION:

Hot while in operation. Do not touch. Severe burns may result. Keep children, clothing, furniture, gasoline and other liquids having flammable vapours away. Keep burner and control compartment clean. See installation and operating instructions accompanying the appliance.

## First Fire

⚠ **When lit for the first time, the fireplace will emit a slight odour for 6 to 8 hours.** This is due to the curing of paints, sealants and lubricants used in the manufacturing process. This condition is temporary. Open doors and windows to ventilate area. Smoke and fumes caused by the curing process may cause discomfort to some individuals.

It is normal for fireplaces fabricated of steel to give off some expansion and/or contraction noises during the start up or cool down cycle. Similar noises are found with your furnace heat exchanger or cook stove oven.

**Remarque:** suffisament de temps doit être laissé à l'air pour s'échapper des conduits si l'appareil s'allume pour une première fois.

7. Positionner le foyer au niveau de flamme désiré à l'aide de la télécommande.

### POUR STOPPER LE FOYER

1. Ajuster le niveau de flammeà son minimum.
2. Mettre l'appareil sur OFF.
3. Arrêtez le courant et enlever les batteries en cas d'intervention technique ou d'arrêt du fonctionnement pour une plus longue durée.

---

A cause de la temperature elevee des parois, tenir eloignés les enfants, les vêtements et les meubles. Maintenir propres le brûleur et le compartiment de commande. Voir les instructions relatives à l'installation et au fonctionnement qui accompagnent l'appareil.

### ATTENTION:

Chaud pendant l'utilisation. Ne pas toucher. Peut causer des brûlures graves. Garder loin des enfants, linge, meubles, gasoline et autres liquides à vapeurs inflamables. Maintenir le brûleur et le compartiment de contrôle propre. Voir le guide d'installation et d'opération qui accompagne l'appareil.

## Premier Feu

⚠ **Remarque: au premier allumage, ce foyer va émettre une légère odeur durant 6 à 8 heures.** C'est normal, il s'agit de solvants qui se dégagent de la cuisson de la peinture générée par le premier feu dans la chambre de combustion. C'est temporaire, ouvrez portes et fenêtres pour ventiler la pièce. La fumée et les odeurs produites peuvent être désagréables.

Il se peut que vous entendiez certains bruits d'expansion ou de contraction de l'acier lors des phases d'allumage ou d'extinction. C'est simplement l'acier qui se dilate, ce phénomène est tout à fait normal.



### ⚠ DANGER

**HOT GLASS** WILL CAUSE BURNS.

**DOT NOT TOUCH** GLASS UNTIL COOLED.

**NEVER ALLOW** CHILDREN TO TOUCH GLASS.

A barrier designed to reduce the risk of burns from the hot viewing glass is provided with this appliance and shall be installed for the protection of children and other at-risk-individuals.

### ⚠ DANGER

**VITRE CHAUDE** PEUT CAUSER DES BRÛLURES.

**NE PAS TOUCHER** LA VITRE JUSQU'À CE QU'ELLE SOIT FROIDE.

**NE PAS LAISSER** LES ENFANTS TOUCHER LA VITRE.

Une barrière conçue pour réduire le risque de brûlure causées par la vitre est fournis avec cet appareil et doit-être installée pour la protection des enfants et autres individus a risque.

# 1.2 Technical specifications

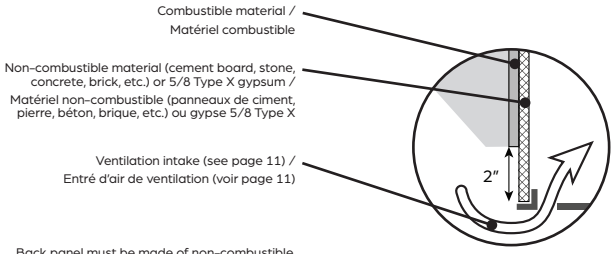


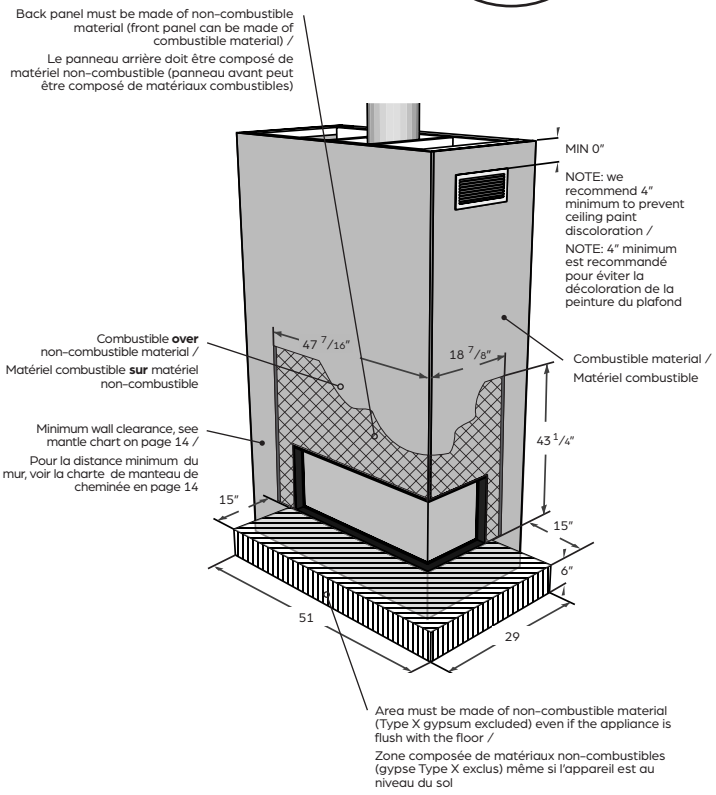


# 1.2 Spécifications techniques

**MINIMUM CLEARANCES TO COMBUSTIBLES /**
**DISTANCES MINIMUM AUX MATIÈRES COMBUTSTILE**

| | |
|---|---|
| Side standoff / côté espaceur | 0″ |
| Back standoff / arrière espaceur | 0″ |
| Top standoff / au-dessus espaceur | 0″ |
| Floor (legs) / plancher (pattes) | 0″ |

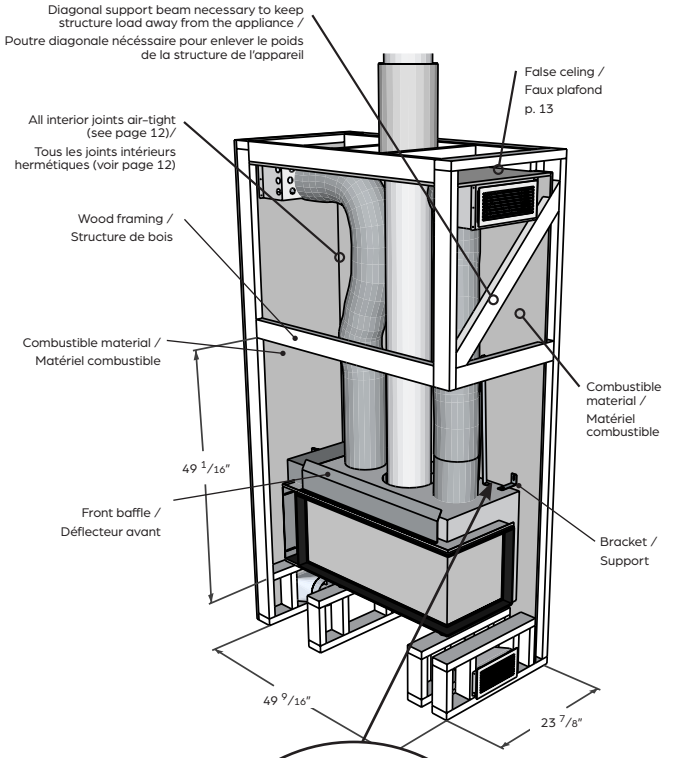


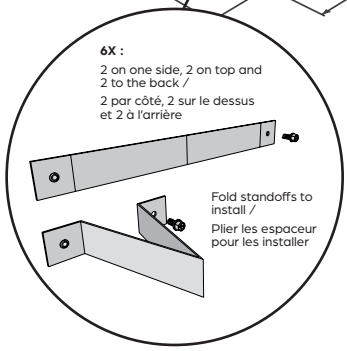


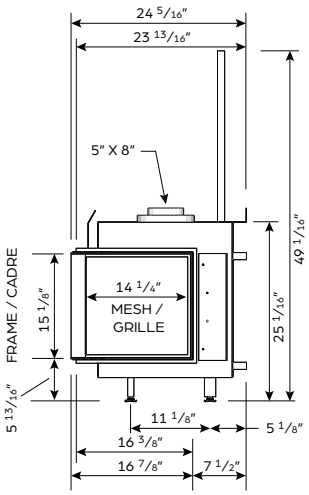


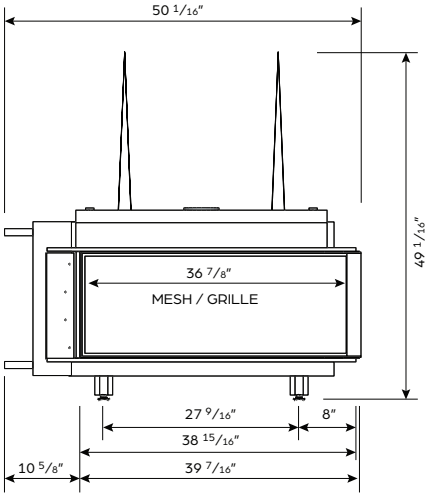


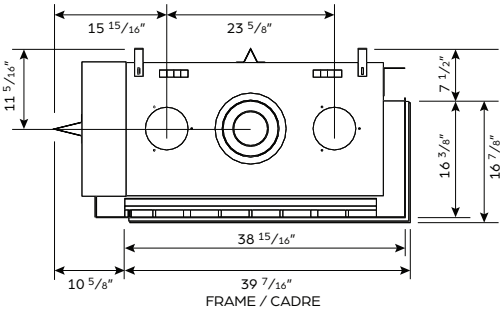

# 2. Installation instructions

Before commencing Installation, confirm that the details on the appliance data plate correspond to the local distribution conditions, gas type and pressure to which the appliance is to be installed.

Ensure that gas supply and supply pipe is capable of delivering the required volume and pressure of gas and is in accordance with the rules in force.

## 2.1 Gas Connection

This appliance has a gas inlet connection of Ø 3/8".

## 2.2 Ventilation of the room

This appliance is a Balanced Flue room sealed appliance, and as such needs no additional ventilation. However an adequate supply of fresh air to maintain temperatures and a comfortable environment is recommended.

This appliance may be installed in a completely sealed or mechanically ventilated house; no need to plan for extra aeration for good combustion and/or ventilation to disperse fumes or smoke.

## 2.3 Fireplace Installation

+ Determine the position required for the appliance.
+ Create a gas connection for the appliance in approximately the correct location for the gas controls.
+ The gas controls are connected to the Burner of the appliance. These controls need to be located in the control access box, so an appropriate position for the access box need to be determined.

# 2. Instructions d'installation

Avant d'entamer l'installation, contrôlez les points suivants : Plaque signalétique : type de gaz, la pression du gaz sur place correspond à ce qui est indiqué sur la plaque signalétique.

Contrôlez la capacité et la pression de l'amenée de gaz. Vérifiez également si celle-ci a été installée suivant les prescriptions en vigueur.

## 2.1 Raccordement au gaz

Cet appareil est équipé d'un raccordement au gaz « flux entrant » de 3/8" NPT.

## 2.2 Ventilation de la pièce

Ce foyer est un foyer à gaz fermé, ce qui signifie qu'il n'aspire pas d'air de la pièce dans laquelle il se trouve. L'appareil ne doit pas être « aéré ». Il est toutefois recommandé de ventiler suffisamment la pièce en vue de garantir ainsi un environnement agréable.

L'appareil peut être placé dans une habitation très bien isolée et/ou équipée d'une ventilation mécanique ; il n'y a pas besoin de prévoir une aération complémentaire pour la bonne combustion et/ou un ventilateur d'évacuation des gaz de fumée.

## 2.3 Installation du foyer

+ Déterminez le positionnement de l'appareil.
+ Prévoyez un raccordement au gaz près de l'endroit où le foyer sera installé.
+ Le bloc de réglage du gaz est raccordé au brûleur dans l'appareil. Le bloc de réglage et le récepteur sont placés dans la trappe encastrable, veillez donc à ce que celle-ci soit facilement accessible.



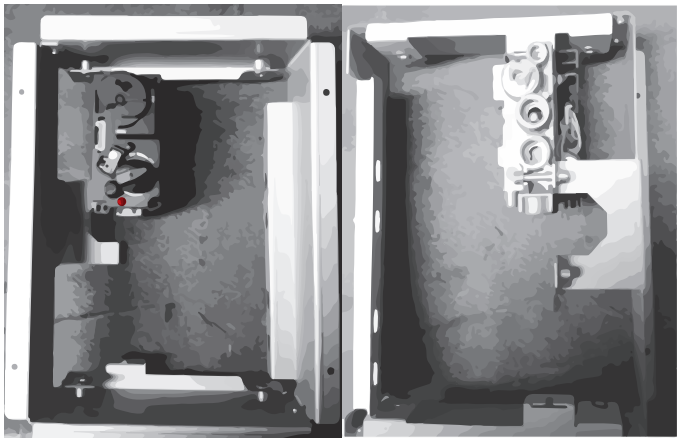

+ This appliance has fully adjustable legs, these must be set to the desired length before the flue position is finalized. Fine adjustment of the legs is available via the feet.
+ Do not make any adjustments to the appliance, except the leg length.

+ Cet appareil est équipé de pieds ajustables en hauteur. Ceux-ci doivent être réglés à la bonne hauteur avant de déterminer la position du conduit. De légères adaptations en hauteur sont possibles au moyen des petits pieds réglables.
+ Ne modifiez aucun réglage de l'appareil (mis à part la longueur des pieds).

## 2.4 Convection and ventilation of the chase

Using a 'floor' under the applicance /

Avec un 'planché' sous l'appareil

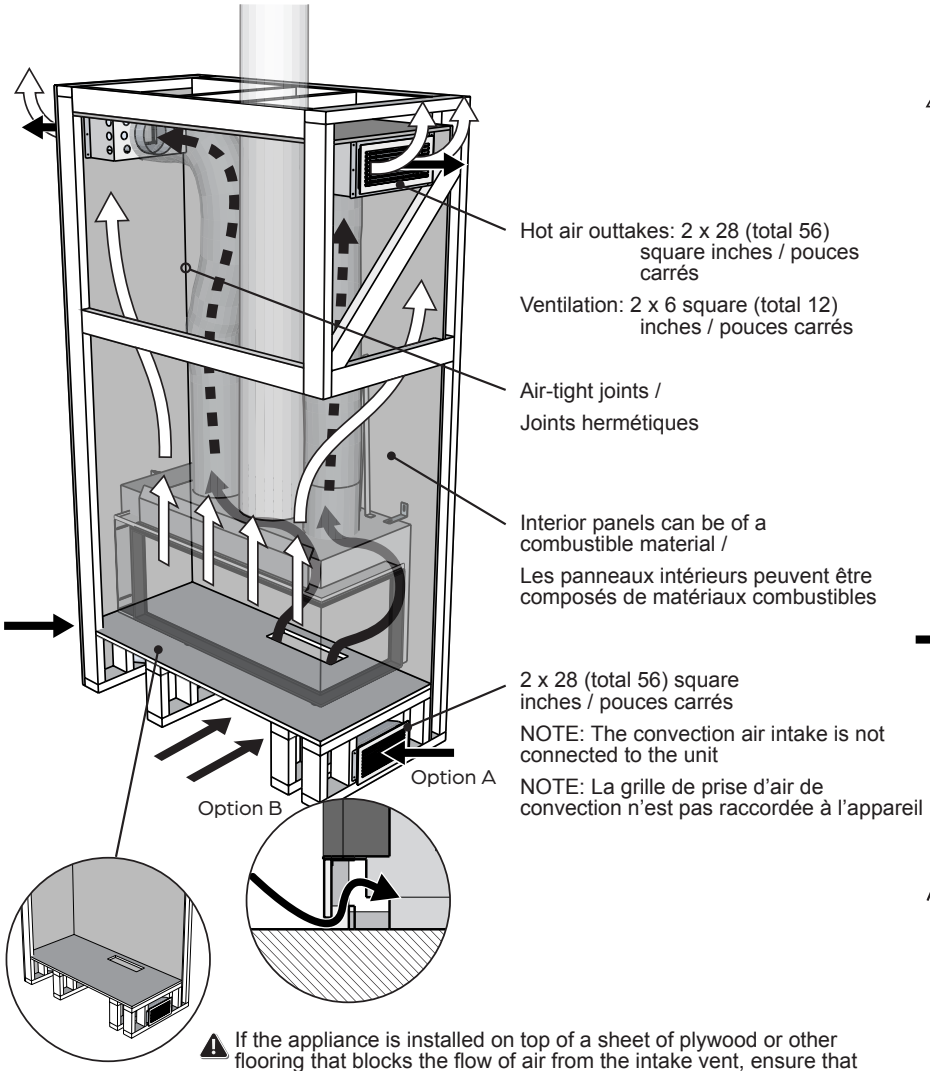


⚠ If the appliance is installed on top of a sheet of plywood or other flooring that blocks the flow of air from the intake vent, ensure that a hole at least 56 square inches (or 2 x 28 square inches) /

⚠ Si l'appareil est installé sur une feuille de contre-plaqué ou autre plancher, qui bloque l'air de la grille de convection, s'assurer une un troue d'au moins 56 pouces carrés (ou 2 x 28 pouces carrés)

⚠ Top of grill box must be flush with false ceiling (false ceiling can be combustible materials) /

⚠ Le dessus de la boîte de grille doit être tout contre le faux plafond (le faux plafond peut être fait de matériel combusitble)

→ Convection

⇨ Ventilation

CONVECTION AIR INTAKE /

ARRIVÉ D'AIR DE CONVECTION

Option A: Use supplied vents /
Utiliser les grilles fournies

Option B: Make an opening equal to 56 sq. in. in the bottom of the front wall /
créer dans le bas du mur un passage d'air équivalent à 56 $p^2$

## 2.4 Convection et ventilation du caisson

Setting the appliance directly on the structure /

Placer l'appareil directement sur la structure

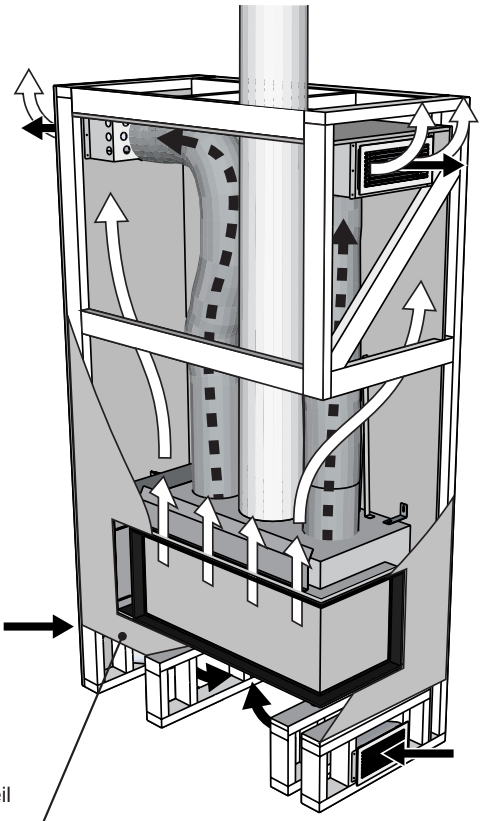

Front panel must be made of non-combustible material (5/8 Type X gypsum, cement board, stone, concrete, brick, etc.) /

Le panneau avant doit être composé de matériel non-combustible (gypse 5/8 Type X, panneaux de ciment, pierre, béton, brique, etc.)

The convection and ventilation have two objectives:

1. Take hot air out through flexible tubes and send it further to the room or to other rooms
2. Ventilate the chase

STÛV provides with the unit one convection kit made of:

1. Two air inlet grids corresponding to a 28 square inches flow each;
2. Two air outlet insulated flexibles tubes with a 6 inches interior diameter and 10 feet long;
3. Four clamps;
4. Two insulated air boxes for air outlets;
5. Two air outlet grids corresponding to a 34 square inches flow each (28 square inches + 6 square inches);
6. Two flanges 3" x 6";
7. Two security clips for flanges;
8. Two non-insulated air boxes;

La convection et la ventilation ont deux objectifs :

1. Récupérer l'air chaud via des tuyaux flexibles isolés et le renvoyer dans la pièce ou vers une autre pièce ;
2. Ventiler le caisson qui renferme le foyer.

STÛV fournit avec l'appareil un kit de convection composé de :

1. Deux grilles d'entrée d'air correspondant à un flux d'air de 28 pouces carrés chacune ;
2. Deux flexibles isolés de diamètre intérieur de 6 pouces et 10 pieds de long pour les sorties d'air chaud ;
3. Deux collets de serrage pour sortie d'air ;
4. Deux boîtes d'air isolées ;
5. Deux grilles de sortie d'air correspondant à un flux d'air de 34 pouces carrés chacune (28 pouces carrés + 6 pouches carrés ;
6. Deux flanges 3" x 6" ;
7. Deux clips de sécurité pour flanges ;
8. Deux boîtes d'air non isolées ;

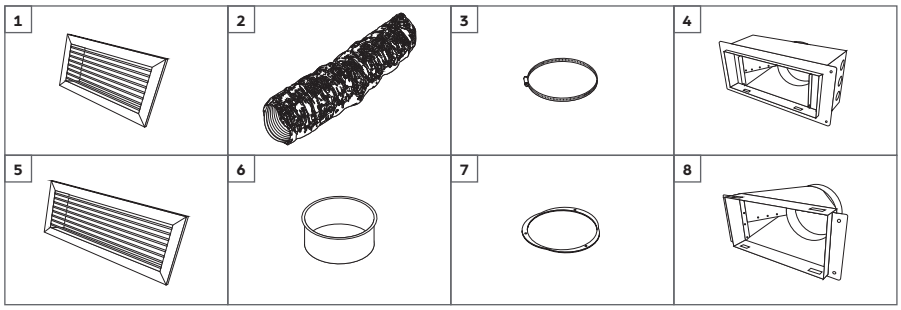


The air enters the chase as well as the unit convection chamber through the two air inlet grids but also from the front of the unit, just above the glass. The total air inlet surface is 74 square inches.

The air comes out from the chase and the convection chamber through the two air outlet grids. The total air outlet surface is 74 square inches (twice 28 square inches coming from the flexible tubes and twice 6 inches directly from the chase.

L'air s'introduit à l'intérieur du caisson et dans la paroi de convection de l'appareil via d'une part les deux grilles d'entrée d'air et d'autre part par l'avant du foyer, juste au-dessus de la vitre. La surface d'entrée d'air totale est de 74 pouces carrés.

L'air ressort exclusivement par les deux grilles de sortie d'air, 2 fois 28 pouces carrés de surface d'air à la sortie des flexibles isolés et 2 fois 6 pouces carrés de surface pour ventiler le caisson.

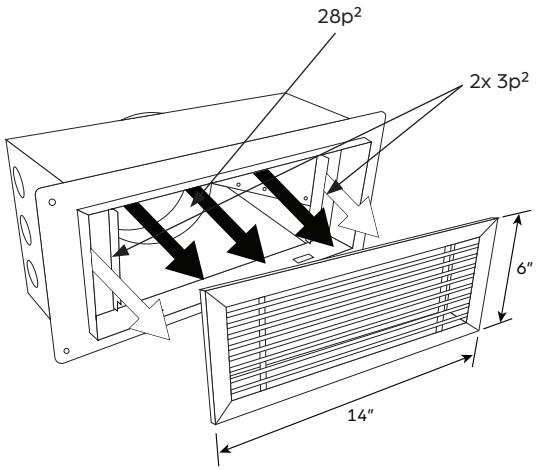


This drawings shows the two components of the insulated air box as well as the hot air grid.

Dimensions on page 15

Ce dessin illustre les deux composants de la boîte d'air isolée ainsi que la grille d'air chaud.

Dimensions en page 15

## 2.4.1 Safety precautions

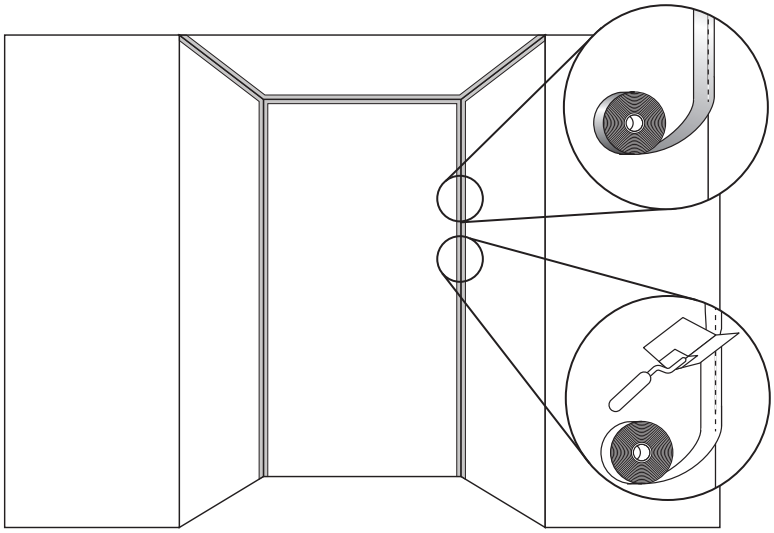

All interior joints should be sealed with either aluminum tape or drywall joint tape with one layer of compound /

Tous les joints intérieurs doivent être scellés avec du ruban d'aluminium ou du ruban à joint avec une couche de composé

## 2.4.1 Précautions et sécurité

Maximum height of convection intake /
Hauteur maximum de l'entré de convection

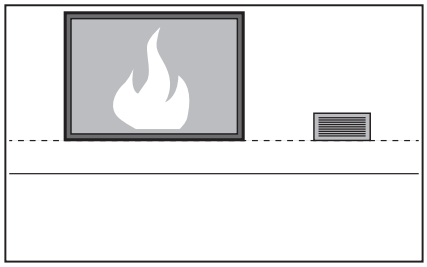



⚠ WARNING: Potential heat accumulation
ATTENTION: Accumulation potentielle de la chaleur

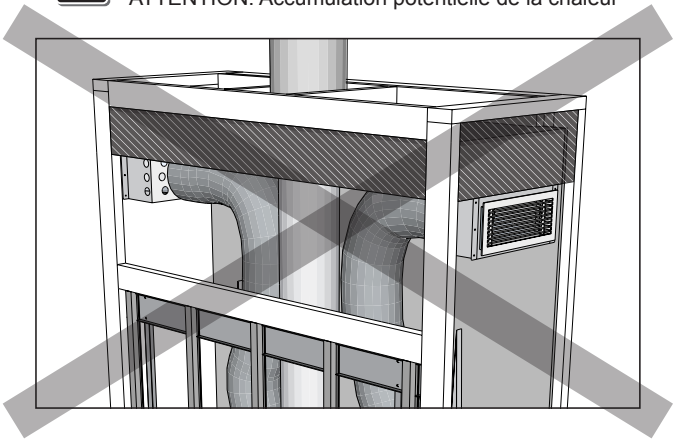

⚠ Top of grill box must be flush with false ceiling (false ceiling can be combustible materials) /

⚠ Le dessus de la boîte de grille doit être tout contre le faux plafond (le faux plafond peut être fait de matériel combusitble)

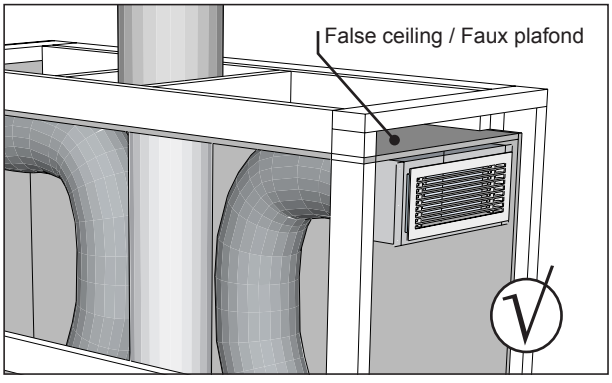

## 2.5 Safety distances

### Side view / vue de côté

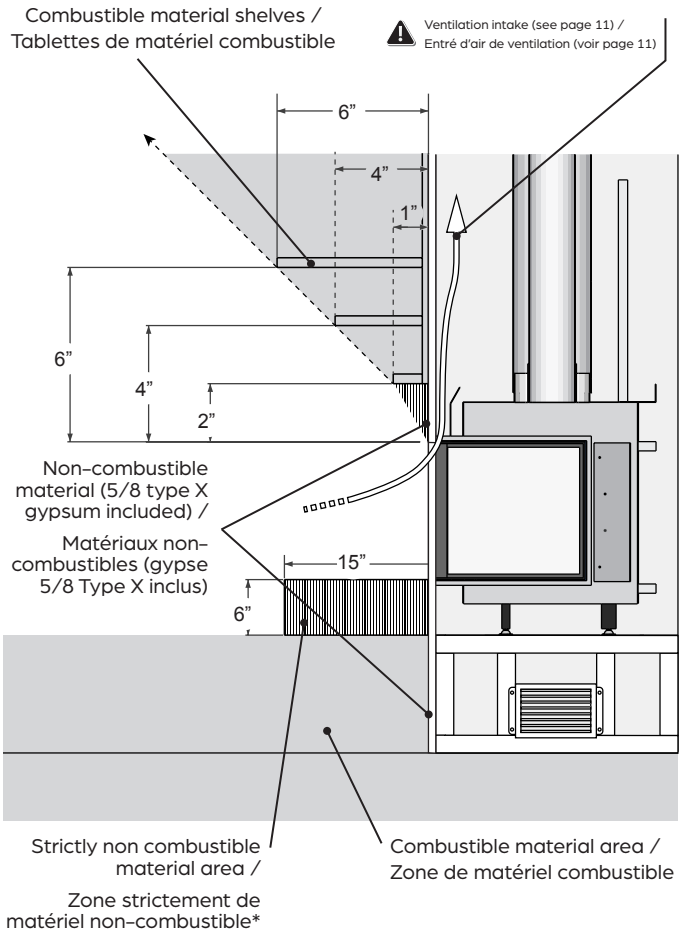


## 2.5 Distances de sécurité

### Mantle clearances / dégagements de l'âtre

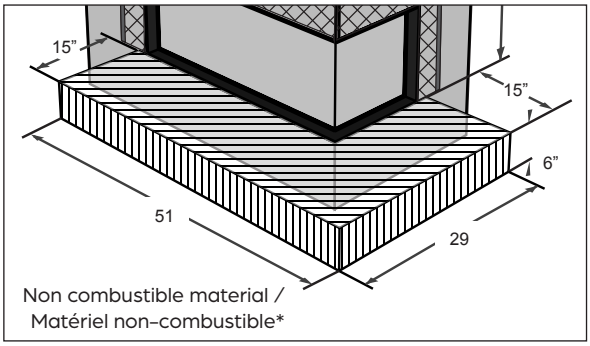


### Top view / vue du haut

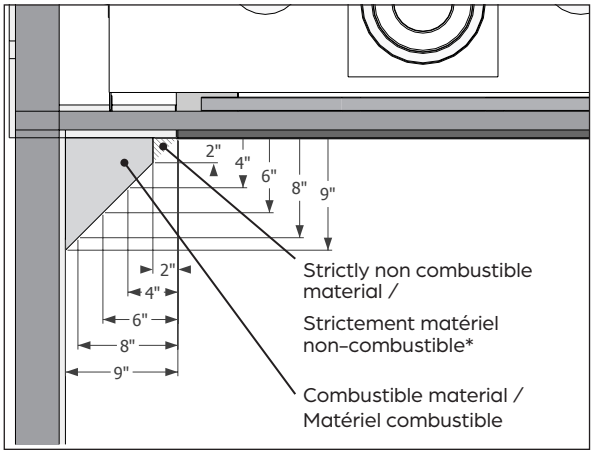


## 2.6 TV Pocket

NOTE : The addition of a reveal (as shown) adds the depth of the reveal to the maximum depth of the TV pocket.

NOTE: L'addition d'un retour ajoute la profondeur du retour à la profondeur de l'alcôve de téléviseur.

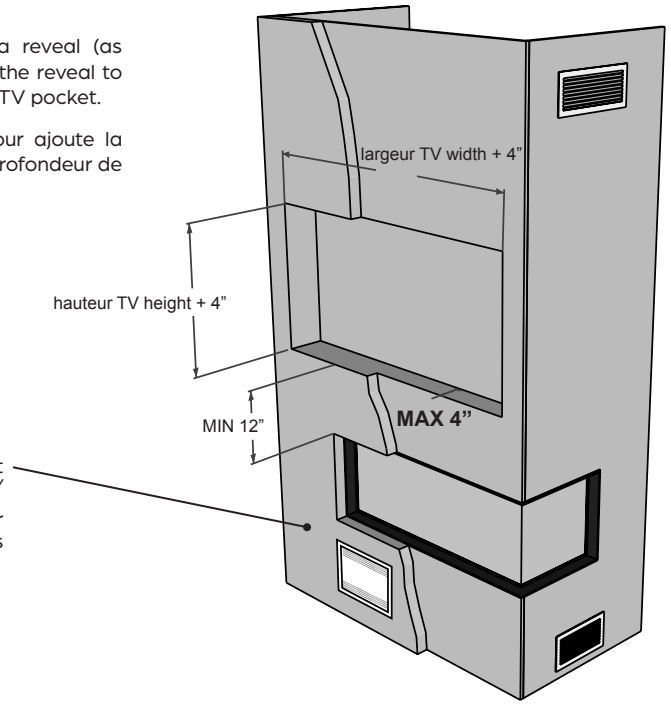


## 2.6 Alcôve de téléviseur

* Non-combustible material : cement board, stone, concrete, brick, etc. /
* Matériel non-combustible : panneaux de ciment, pierre, béton, brique, etc.

## 2.7 Framing kit installation (optional)

## 2.7 Installation du bâtit métalique (option)

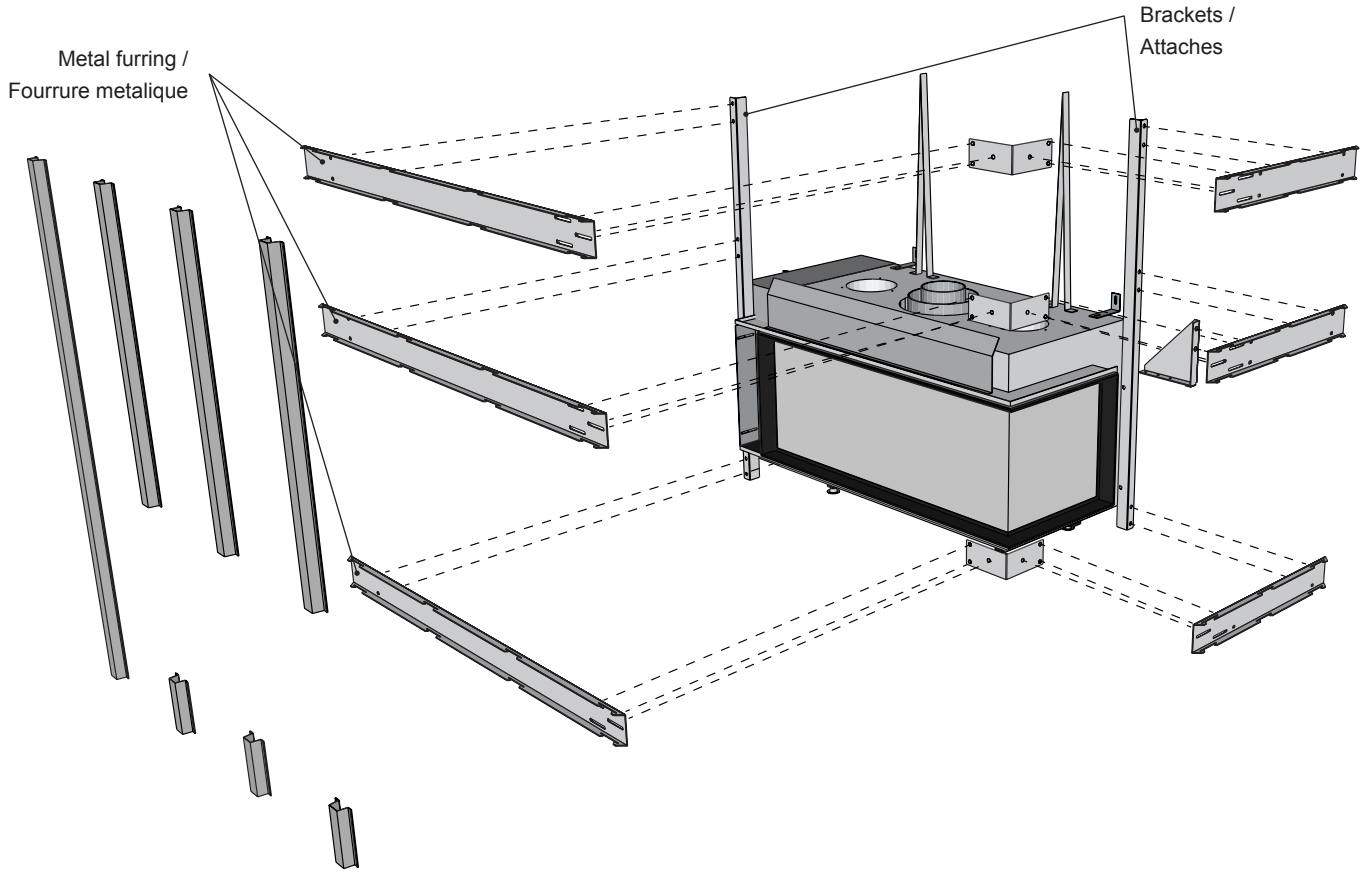




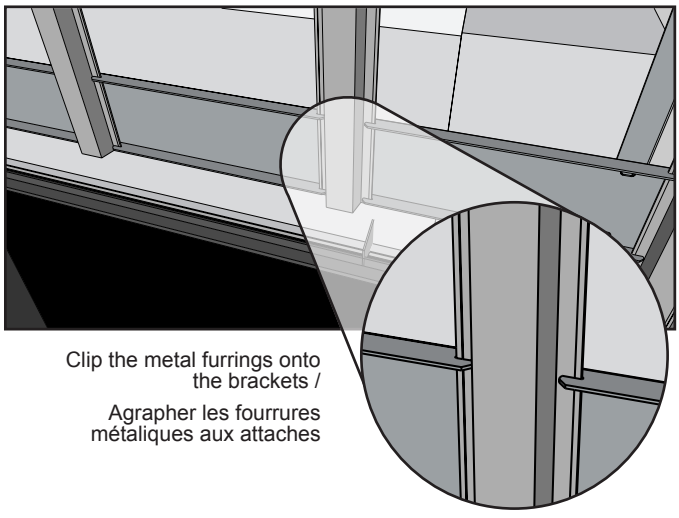

Clip the metal furrings onto the brackets /

Agrapher les fourrures métaliques aux attaches

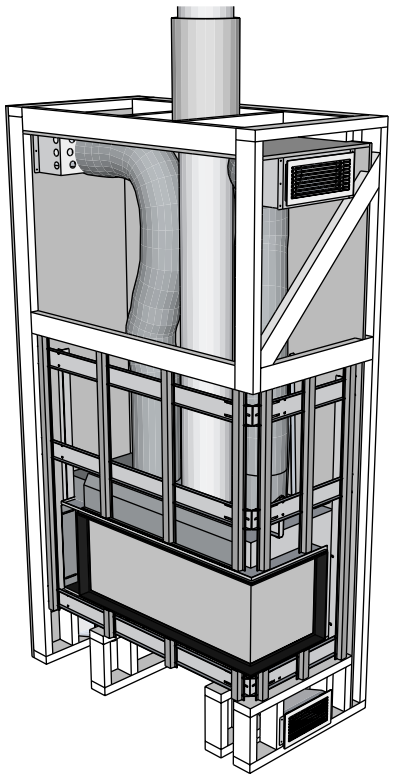

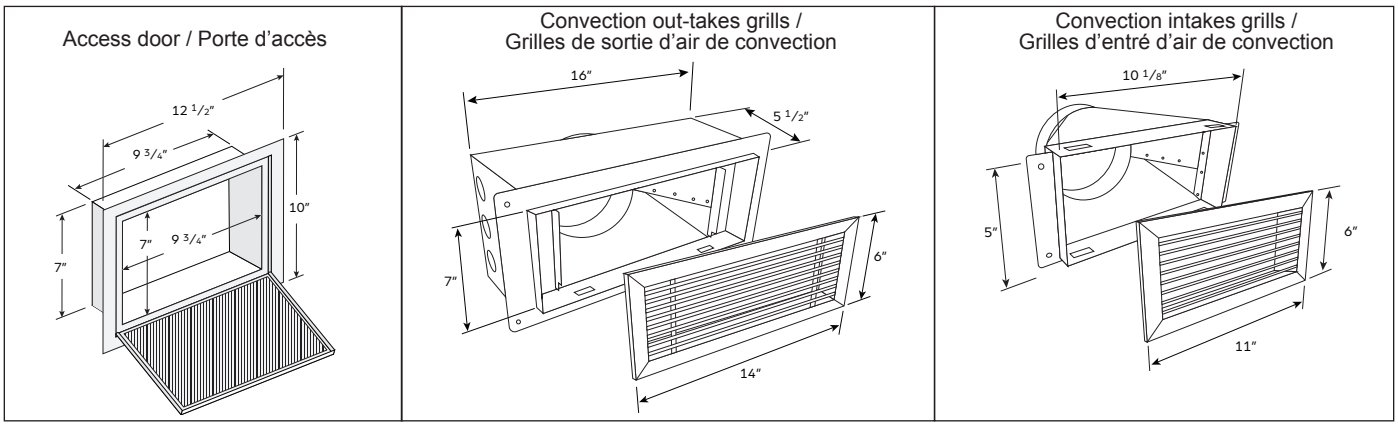


## 2.8 Protection mesh installation

1. Carefully slide the protection screen into the alcove until the screen frame is flush with the appliance frame.

## 2.8 Installation de la grille de protection

1. Glisser avec précaution l'écran de protection dans l'alcôve jusqu'à ce que le cadre de l'écran soit accôté sur le cadre de l'appareil.

## 2.9 Removing the glass

## 2.9 Enlever la vitre

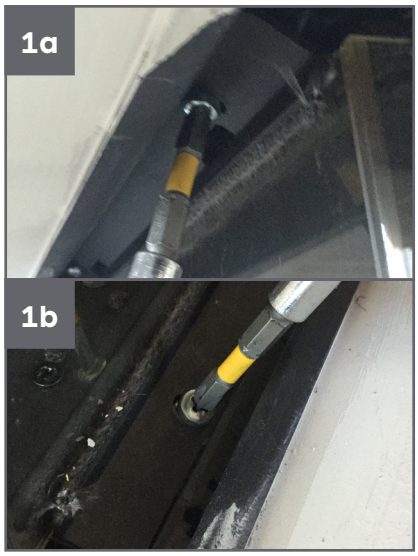


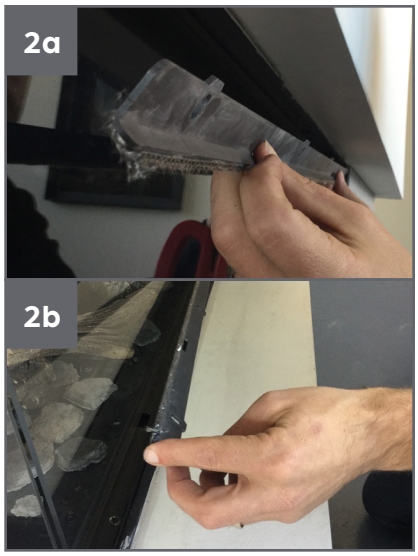

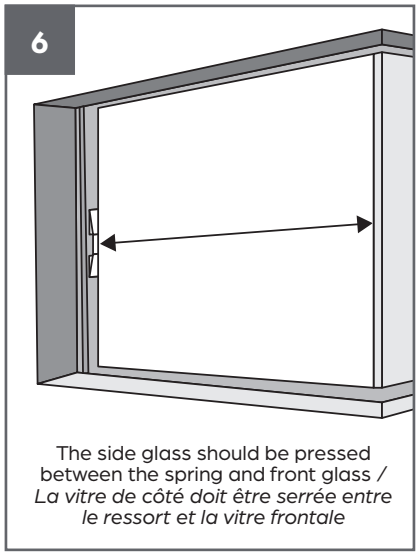


The side glass should be pressed between the spring and front glass / *La vitre de côté doit être serrée entre le ressort et la vitre frontale*

Remove protection mesh. (see section 2.8)

1. Starting with the front glass, remove the screws from the top and bottom brackets inside the frame of the appliance.
2. Remove the top and bottom brackets of the front glass from the appliance.
3. Using a suction cup handle, pull the glass back and slide the bottom into the gap between its original position and the front of the frame.
4. Tilt the top of the glass out of the appliance and remove completely.

   Repeat steps 1 and 3 with the side glass panel.
5. Tilting the top back in a similar way as the front glass panel, remove the side glass panel.

To put the glass back on, follow the procedure in reverse.

6. When putting the glass back in the appliance, make sure the side glass is installed between the front glass and spring placed in the middle of the inside of the bracket.

NOTE: A suction cup handle is supplied to help with the operation if needed.

Enlever le grillage de protection (voir section 2.8)

1. En commencant par la vitre frontale, enlevez les visses qui maintiennent les serre-vitres en place, au dessus et en dessous.
2. Enlevez les serre-vitres du dessus et du dessous.
3. Sortir la vitre de son emplacement et l'enfoncer dans la fente au devant de l'appareil.
4. Pencher la partie supérieure de la vitre vers l'extérieur et sortir la vitre complètement.

Répeter les étapes 1 à 3 pour la vitre de côté.

5. De la même manière, penchez le dessus de la vitre de côté vers l'extérieur et enlevez-la totalement.

Pour remettre la vitre en place, faites la procédure en sens inverse.

6. Lors de l'installation des vitres, veillez à ce que la vitre de côté se retrouve bien positionnée entre le ressort au centre qui s'appuie contre le cadre et la vitre frontale.

NOTE: Une poignée ventouse est livrée avec chaque appareil pour aider à l'opération en cas de besoin.

## 2.10 Fuel Bed Arrangements

With the appliance a colour copy is delivered. Here you see how the logs should be placed. Do not use another arrangement of the logs! This can cause soot!

White and black pebbles must be shattered evenly over the grate.

Pay attention: always make sure that the pilot light is free and not blocked! This goes for as well the logs as the pebbles!

Pay attention: when using LPG/Propane do not put chips or black or white pebbles on top of the burners. The burners must be completely open!

## 2.10 Mise en place du jeu de bûches/ galets

Le foyer est fourni avec un schéma en couleur qui illustre comment les bûches/galets doivent être placés. Si vous ne respectez pas la bonne mise en place, vous pourriez obtenir de la formation de suies. Suivez-donc bien les instructions.

Les cailloux blancs ou noirs peuvent être répartis uniformément sur la grille et les brûleurs.

Assurez-vous que le la veilleuse reste libre. Cela vaut tant pour les bûchettes que pour les cailloux!

Note: ne pas mettre galets noirs ou de cailloux blancs sur le dessus des brûleurs. Les brûleurs doivent être complètement découverts!

Set includes:

+ 10 logs
+ 3 bags of embers

Logs included / *bûches inclues*

L'ensemble comprend:

+ 10 bûches
+ 3 sacs de braises

Arranged logs / Arrangement des *bûches*

## 2.11 Black glass installation (option)

## 2.11 Installation de la vitre noire intérieure (option)

After taking out the decorations fom the interior of the fireplace, remove the pilot light shield (in the middle of the appliance) by undoing 2 screws

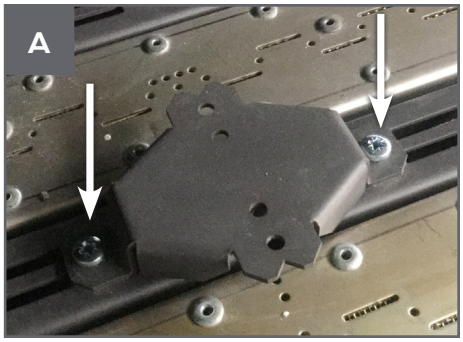


Après avoir enlevé les garnitures intérieures du foyer, retirer le couvercle de la veilleuse (au centre de l'appareil) en enlevant les deux vis.

Put the springs in place: in the back you have 2 in the top and 1 in the bottom. In the case of 3-sided or corner models you have 1 in the top and 1 in the bottom of the side panels. The spring needs to be half behind the lamelholder and half visible.

Placer les ressorts: à l'arrière il y en a 2 dans le haut et 1 dans le bas. Dans le cas des modèles de coin, il y a 1 dans le haut et 1 dans le bas des panneaux sur les côtés. Les ressorts doivent être à moitié derrière le support de lamelles et à moitié visible.



Gently using a suction clamp put the black glass in:

+ First it needs to go in the top.
+ You push the glass on the spring so it becomes possible to slide the glass upwards behind the lamelholder.

En utilisant une poignée-ventouse, placer délicatement la vitre:

+ Insérer le dessus en premier.
+ Pousser la vitre sur les ressorts de façon qu'il soit possible de glisser la vitre vers le haut derrière le support de lamelle.

After that you gently slide the glass a little downwards until you reach the lamelholder in the bottom.

You do the same there:

+ Push the black glass against the springs so it gets behind the lamelholder.
+ Push the glass as far down as possible.

Ensuite, délicatement glisser la vitre vers le bas jusqu'au support de lamelle qui s'y trouve.

Répéter la même chose:

+ Pousser la vitre sur les ressorts de façon a ce qu'elle se trouve derrière le support de lamelle;
+ Pousser la vitre le plus bas possible.

The same for the right and left side.

Répéter l'opération pour la gauche et la droite.

# 3. Gas connections

STUV fireplaces are closed direct vent systems and can operate with natural gas (NG) or propane (LPG).

## 3.1 Arriving gas lines

Correctly size and route the gas supply line from the supply regulator to the area where the appliance is to be installed as per requirements outlined in the latest edition of the National Fuel Gas Code, NFPA 54 (USA) or CAN/CSA-B1491 (Canada).

Never use galvanized or plastic pipe, unless specified specifically for use with gas. Refer to the table below for proper sizing of the supply gas line. Gas lines must be routed, constructed and made of materials that are in strict accordance with local codes and regulations. A qualified individual such as a plumber or gas fitter should be hired to correctly size and route the gas supply line to the appliance.

Installing a gas supply line from the fuel supply to the appliance involves numerous considerations of materials, protection, sizing, locations, controls, pressure sediment, and other criteria. Sizing and/or installing of gas piping should only be performed by a qualified individual.

# 3. Connexions gaz

Les foyers STUV sont des systèmes d'évacuation fermés et peuvent fonctionner avec du gaz naturel (GN) ou du gaz propane (LP).

## 3.1 Arrivée des conduites de gaz

Assurez-vous que la dimension et le parcours du conduit de gaz du régulateur d'alimentation vers la zone où l'appareil sera installé respectent les exigences détaillées à la dernière version du National Fuel Gas Code, NFPA 54 (États-Unis) ou CAN/CSA- B1491 (Canada).

N'utilisez jamais de conduites plastiques ou galvanisées à moins qu'elles soient approuvées pour une utilisation avec du gaz. Le tableau ci-dessous indique la dimension appropriée de la conduite d'alimentation en gaz. Les conduits de gaz doivent passer, être installés et fabriqués de matériaux qui sont en stricte conformité avec les codes et règlements locaux. Les services d'un professionnel qualifié, comme un plombier ou un monteur d'installations au gaz, devraient être retenus pour déterminer correctement la dimension et faire le tracé de la conduite d'alimentation en gaz jusqu'à l'appareil.

Pour installer conduit d'alimentation en gaz, on doit tenir compte de nombreux critères, dont les matériaux, la protection, la dimension, les emplacements, les contrôles, les sédiments pressurisés et d'autres critères. La détermination de la dimension et l'installation d'un conduit de gaz devraient être uniquement réalisées par un professionnel qualifié.



| **Conduits diameter of supply conduits for gas / Tableau diamètres de conduits d'alimentation du gaz** | | |
|---|---|---|
| | **Diamètre interne (pouces)** | |
| **SCH 40 Pipe Length (feet) / SCH 40 longueur de tuyaux (pieds)** | **Natural Gas / Natural Gas** | **Propane Gas / Propane Gas** |
| 0–10 | 1/2 | 3/8 |
| 10–40 | 1/2 | 1/2 |
| 40–100 | 1/2 | 1/2 |
| 100–150 | 3/4 | 1/2 |
| 150–200 | 3/4 | 1/2 |

## WARNING

Main gas valve must be installed to allow complete disconnect of the appliance from the gas supply piping system for servicing purposes.

## AVERTISSEMENT

La soupape principale de gaz doit être installée pour permettre une déconnexion complète de l'appareil du système du conduit d'alimentation de gaz à des fins d'entretien.

## 3.2 Valve and regulators

## 3.2 Valve et régulateurs

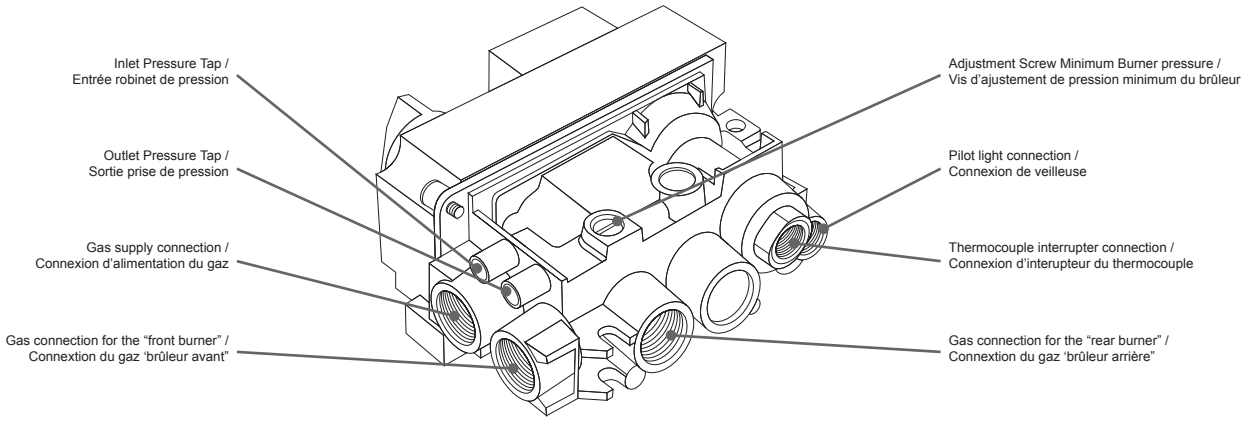


| **TYPE** | | **NG** | **LPG** |
|---|---|---|---|
| Description | | Natural gas / gaz naturel | LPG |
| Supply Pressure / pression | iwc | 7 | 11 |
| Nominal Heat Input Gross (Hs) | BTU | 47000 | 39000 |
| Consumption / consommation | $m^3/hr$ | 1,306 | 0,423 |
| Burner Pressure (hot) / pression du brûleur | iwc | 3,8 | 10 min/max |
| Injector Marking (x2) | | 560 | 180 |
| Pilot / veilleuse | | 51 | 30 |
| Efficiency Class / classe d'efficacité | | 2 | 2 |
| Nox Class / classe Nox | | 4 | 4 |



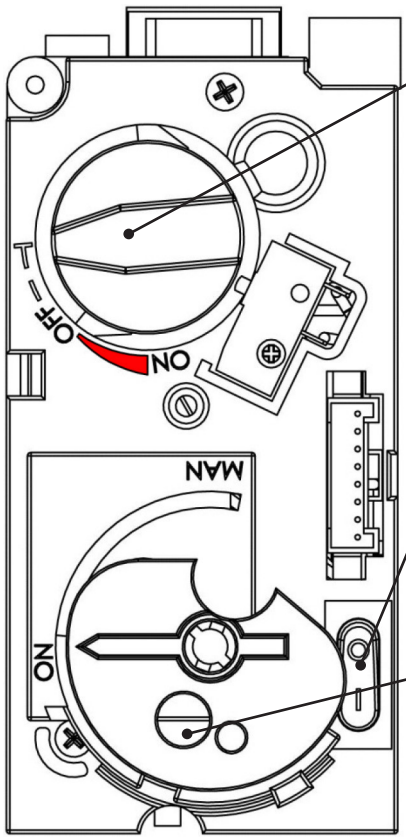


Always leave the dial on the gas control valve set to "ON", the "MAN" position is only for servicing and emergency use if the handset is misplaced, or the battery fails.

Toujours laisser la tige de contrôle de la valve sur ON, la position MAN n'est à utiliser qu'en cas de maintenance, d'urgence ou si la télécommande manuelle est déficiante.

A toggle switch "0/1" is present on the gas control valve, this should be put into the "0" position in the appliance is not operated for a long time. Pay attention: when this is on "0" you cannot operate the fire!!

Une option "0/1" est disponible sur le receveur: positionner sur "0" si l'appareil n'est pas utilisé pendant une longue période. Attention, en position "0" il est dès lors impossible de faire fonctionner l'appareil.

The heat output can be manually adjusted by turning the setting knob on the gas control valve.

La puissance du foyer est ajustable en tournant le bouton de réglage présent sur le receveur.

## 3.3 Gas Type Conversion

In order to change a fireplace from one gas source to the other, request a gas conversion kit. This can only be performed by technicians with a specific authorization to change these components. Actual change must be done by the authorized technician. Not all installers are authorized to provide gas conversion services.

**Gas conversion steps:**

1. Change the burner orifice
2. Change the pilot orifice
3. Adjust the venturi

Adjust the BTU in the valve. See Mertik Maxitrol note 2 on page 103 for direction.

**Burner**

All fireplaces can be equipped with burners/ semi burners/double burners. They can all be used with NG or LPG.

A standard burner is easily converted to a semi burner. The procedure is the same as replacing a standard burner with another burner. No special materials or tools are required.

**Burner Inspection**

Burner comes complete with all the necessary parts assembled, including: venturi, nozzle, pilot, thermocouple and spark plug. Parts are pre-set for the specific gas type (natural/propane) and no field adjustments are necessary.

During installation the burner and its accessories must be inspected for cleanliness and completeness. Do NOT disassemble the components.

**Burner Maintenance**

Remove the media and vacuum all debris from firebox, burner and grill area at least once a year (quarterly for commercial installations).

When operating the flame from the burner should be visually checked. It should appear blue and yellow and candle-like in appearance.

## 3.3 Conversion du type de gaz

Afin de modifier la source de gaz, demander un ensemble de conversion. Ceci ne peut être réalisé que par des techniciens possédant une autorisation spécifique de changer ces composants. Le changement réel doit être effectué par le technicien autorisé. Les installateurs ne sont pas tous autorisés à fournir des services de conversation du gaz.

**Étapes de conversion du gaz :**

1. Modifier l'orifice du brûleur
2. Modifier l'orifice de la veilleuse
3. Ajuster le pavillon d'aspiration

Ajuster le BTU dans la soupape. Se reporter à la note 2 de la page 103 des instructions Mertik Maxitrol.

**Brûleur**

Tous les foyers peuvent être munis de brûleurs/ semi-brûleurs/double brûleurs. Ils peuvent tous être utilisés avec le GN ou le LP.

Un brûleur standard est facilement converti à un semi-brûleur. La procédure est la même que de remplacer un brûleur standard par un autre brûleur. Aucun matériel ou outil particulier n'est nécessaire.

**Inspection du brûleur**

Le brûleur est équipé de toutes les pièces essentielles assemblées, y compris : pavillon d'aspiration, injecteur, veilleuse, thermocouple et bougie. Les pièces sont prédéfinies pour le type précis de gaz (naturel/propane) et aucun ajustement sur place n'est nécessaire.

Pendant l'installation, le brûleur et ses accessoires doivent être inspectés pour leur propreté et leur intégralité. Ne PAS désassembler les composants.

**Entretien du brûleur**

Retiré le média et nettoyer à l'aspirateur tous les débris de la boîte à feu, du brûleur et de la zone de la grille au moins une fois par année (trimestriellement pour les installations commerciales).

On devrait vérifier visuellement la flamme du brûleur, lorsque l'appareil fonctionne. Elle devrait être bleu et jaune et avoir l'apparence d'une flamme de chandelle.

## 3.4 Assembly circuit

## 3.4 Circuit d'assemblage

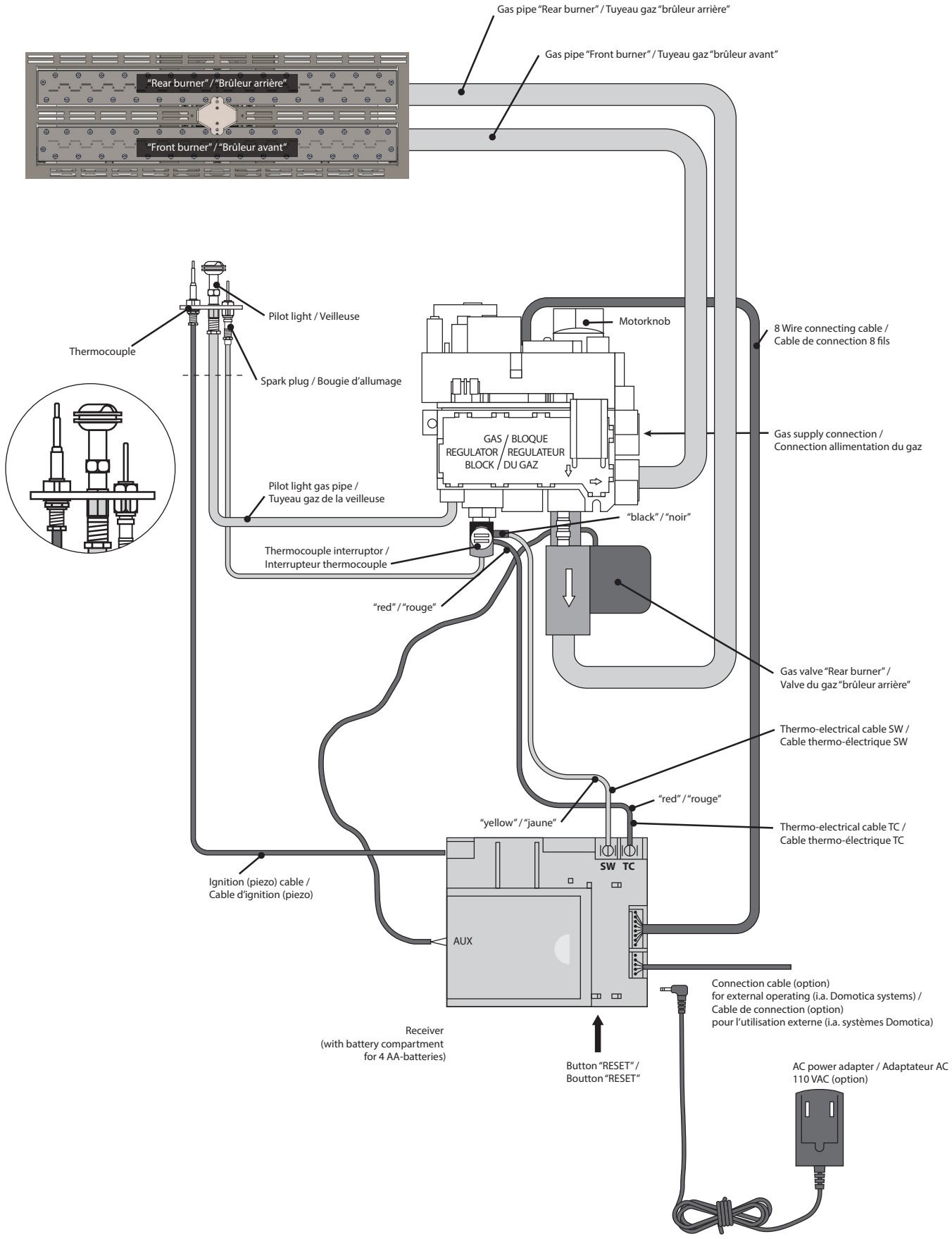

# 4. Flue

## 4.1 Flue Connection

### 4.1.1 General notes

This appliance may only be used with Direct Vent parts as specified by Stûv. The Stûv specified flue parts have been approved with the appliance. If the appliance is installed on non-Stûv approved parts, Stûv cannot guarantee or accept and responsibility for the proper and safe working of the appliance.

The flue system must be constructed from the appliance upwards, with all joints being fully locked and sealed using the Stûv specified parts.

### Conduct types and diameters

STÛV gas fireplaces connect only with direct-vent conduits. The only conduits certified for STÛV gas fireplaces are listed below:

- ICC – ExcelDirect
- SIMPSON DURAVENT – DirectVent Pro

The **interior** diameter of direct-vent conduct for B.95C : **5"**

# 4. Cheminée

## 4.1 Raccordement des conduits de cheminée

### 4.1.1 Remarques générales

Cet appareil ne peut être utilisé qu'en combinaison avec des conduits sélectionnés par Stûv. Et ce, parce que les foyers Stûv sont agréés avec les conduits en tant qu'ensemble. Stûv ne peut garantir un fonctionnement efficace et sans risques en cas d'utilisation d'autres conduits.

Le montage du conduit de cheminée se fait à partir de l'appareil vers le haut, en faisant attention de bien serrer et isoler chacune des jonctions proposées par STÛV

### Types et diamètres des conduits

Les foyers à gaz STÛV se raccordent exclusivement à des conduits de fumée co-axiaux (direct-vent). Les seuls conduits certifiés avec les foyers à gaz STÛV sont les conduits suivants:

- ICC – ExcelDirect
- SIMPSON DURAVENT – DirectVent Pro

Le diamètre **intérieur** des conduits co-axiaux pour B.95C : **5"**



Installation instructions for the flues can be found here:

Les instructions d'installation pour les conduits sont disponible ici:

**ICC – ExcelDirect**
www.icc-rsf.com/en/installation-instructions-exceldirect-canada-and-usa

**SIMPSON DURAVENT – DirectVent Pro**
www.duravent.com/Product.aspx?hProduct=5

## Horizontal and vertical elbows

## Coudes horizontaux et verticaux

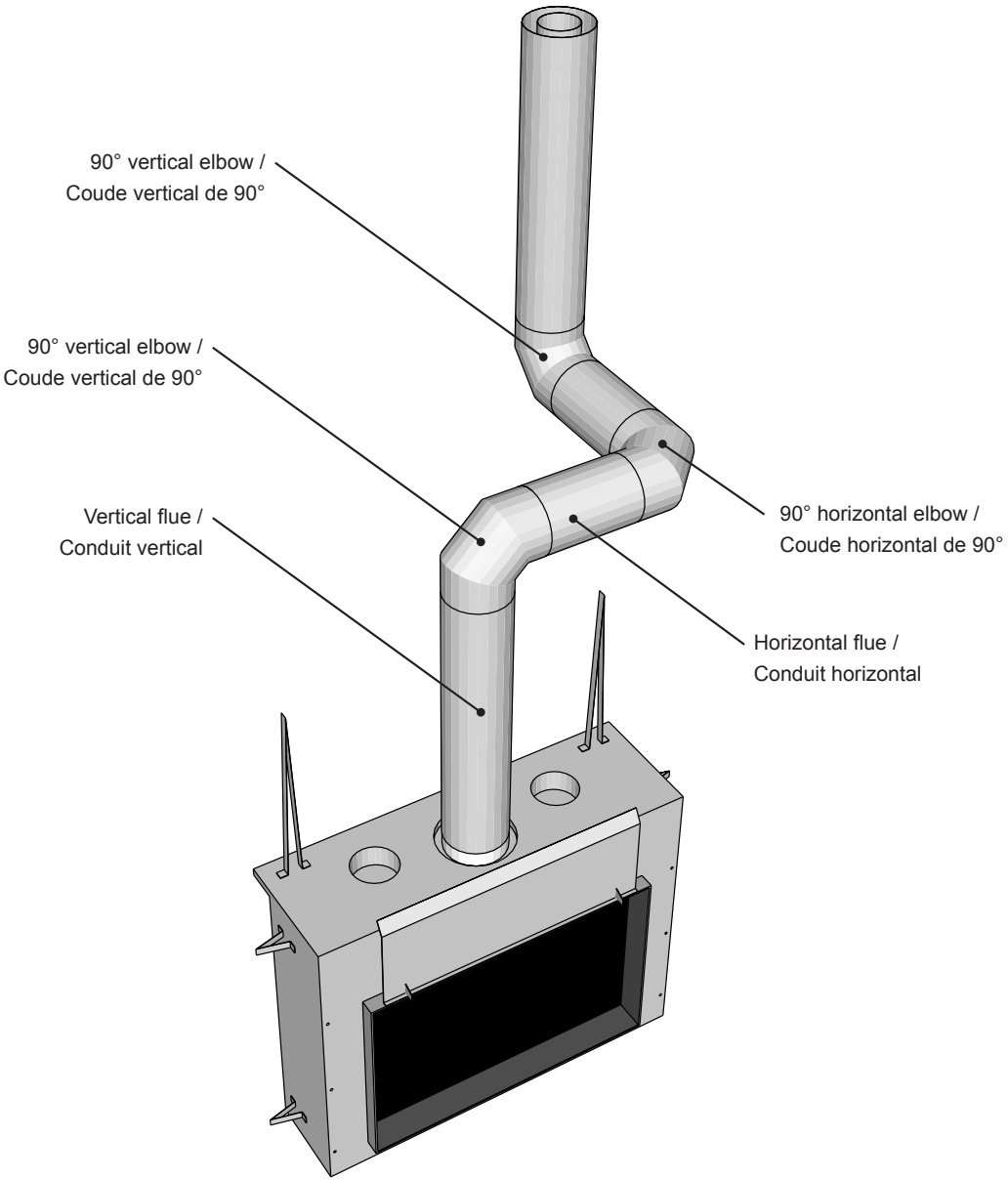




## Fireplace restrictor

If the conduit is strictly vertical and measures more than 6 feet, use the supplied vent restrictor.

NOTE: The pre-cut portion is not to be broken off. It is meant to fold in case of explosion in the fireplace!

## Plaque de restriction

Si le conduit est seulement vertical et qu'il mesure plus de 6 pieds, utiliser la plaque de restriction fournie.

NOTE: La prédécoupe n'est pas à casser elle plie en cas d'explosion dans le foyer !

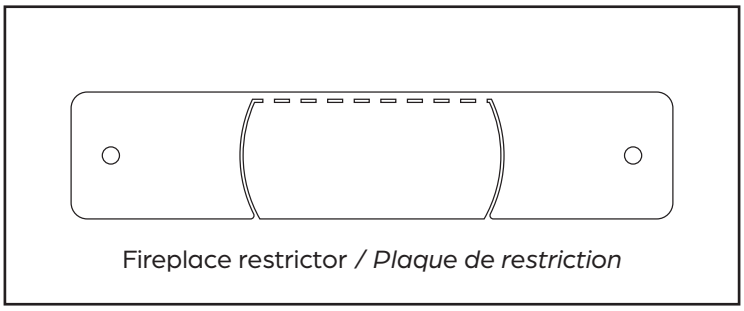

Fireplace restrictor */ Plaque de restriction*

## 4.1.2 Horizontal terminal

## 4.1.2 Terminal horizontal

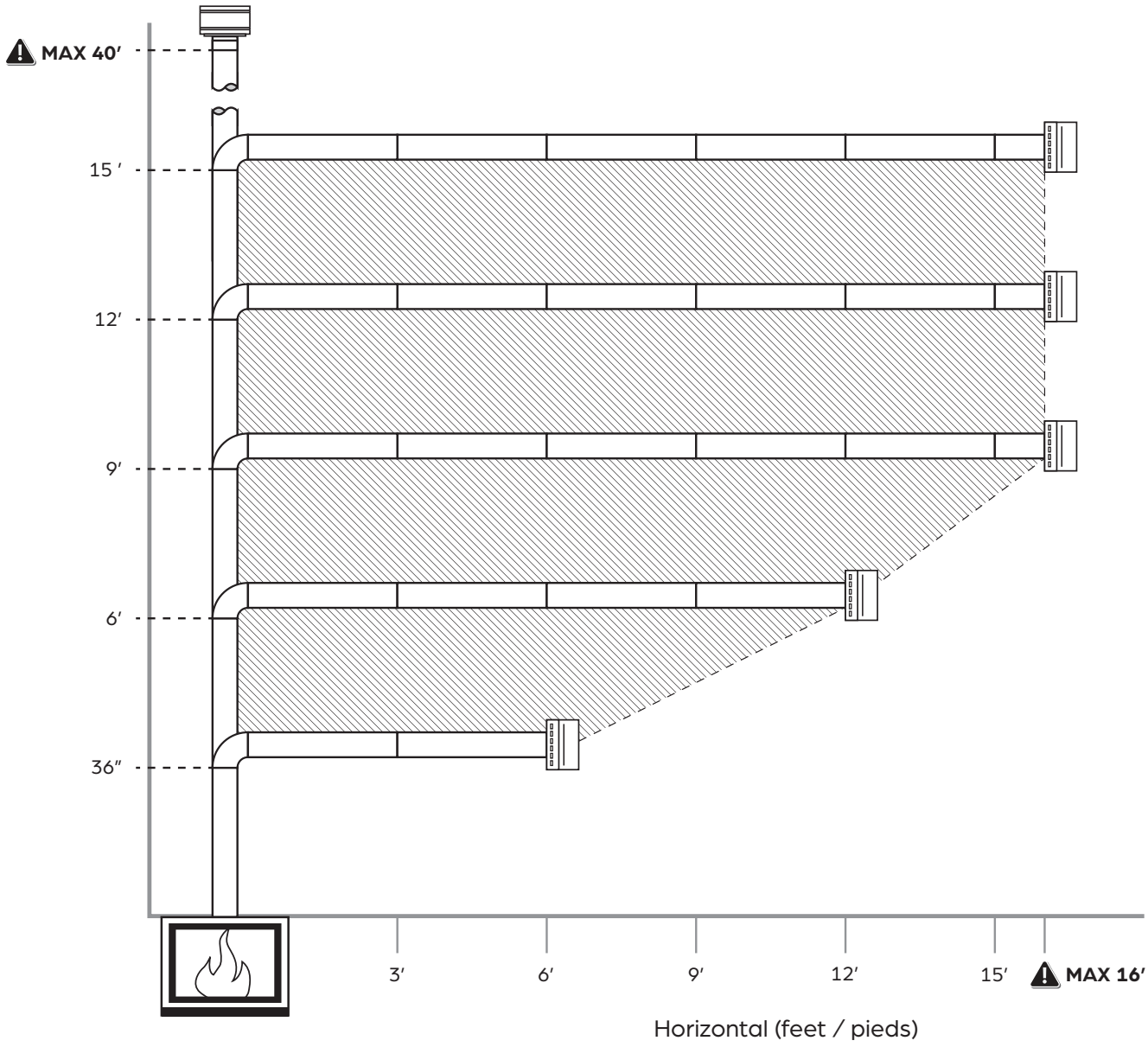


## Vertical and horizontal lenghts

The conduct must start with a vertical section of **3 feet.**

Measurements must remain within the greyed out area.

The relation between **one** vertical length and **the following** horizontal length have a ratio of 1 to 2 as to avoid any exhaust problems.

In your calculation, please note that any **45° horizontal elbow** (see drawing) is equivalent to 3' of horizontal length and a **90° horizontal elbow** joint is equivalent to 6'.

## Longueurs verticales et horizontales

Le conduit doit obligatoirement commencer par une section verticale de **3 pieds.**

La zone achurée est la zone dans laquelle on doit toujours se situer.

Le ratio entre **une** longueur verticale et la longueur horizontale **suivante** doit être au maximum de 1 pour 2, afin d'éviter tout problème de tirage.

Dans votre calcul, notez qu'un **coude horizontal à 45°** équivaut à une longueur horizontale de 3' et qu'un **coude horizontale à 90°** équivaut à 6'.

## 4.1.3 Vertical terminal

## 4.1.3 Terminal vertical

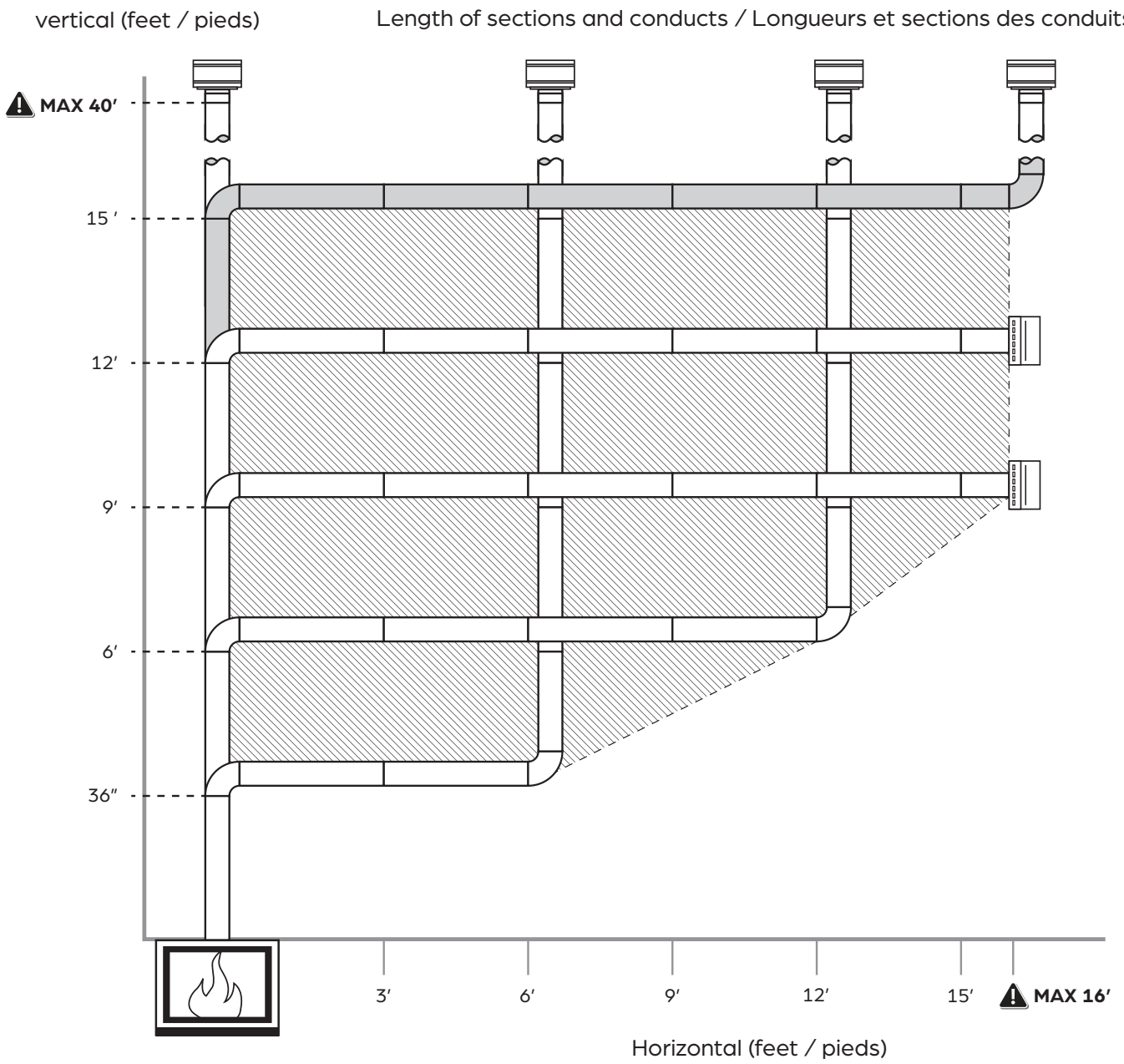


The conduct must start with a vertical section of **3 feet.**

Measurements must remain within the greyed out area.

Le conduit doit obligatoirement commencer par une section verticale de **3 pieds.**

La zone achurée est la zone dans laquelle on doit toujours se situer.

## 4.1.4 Combination example

## 4.1.4 Exemple de combinaison

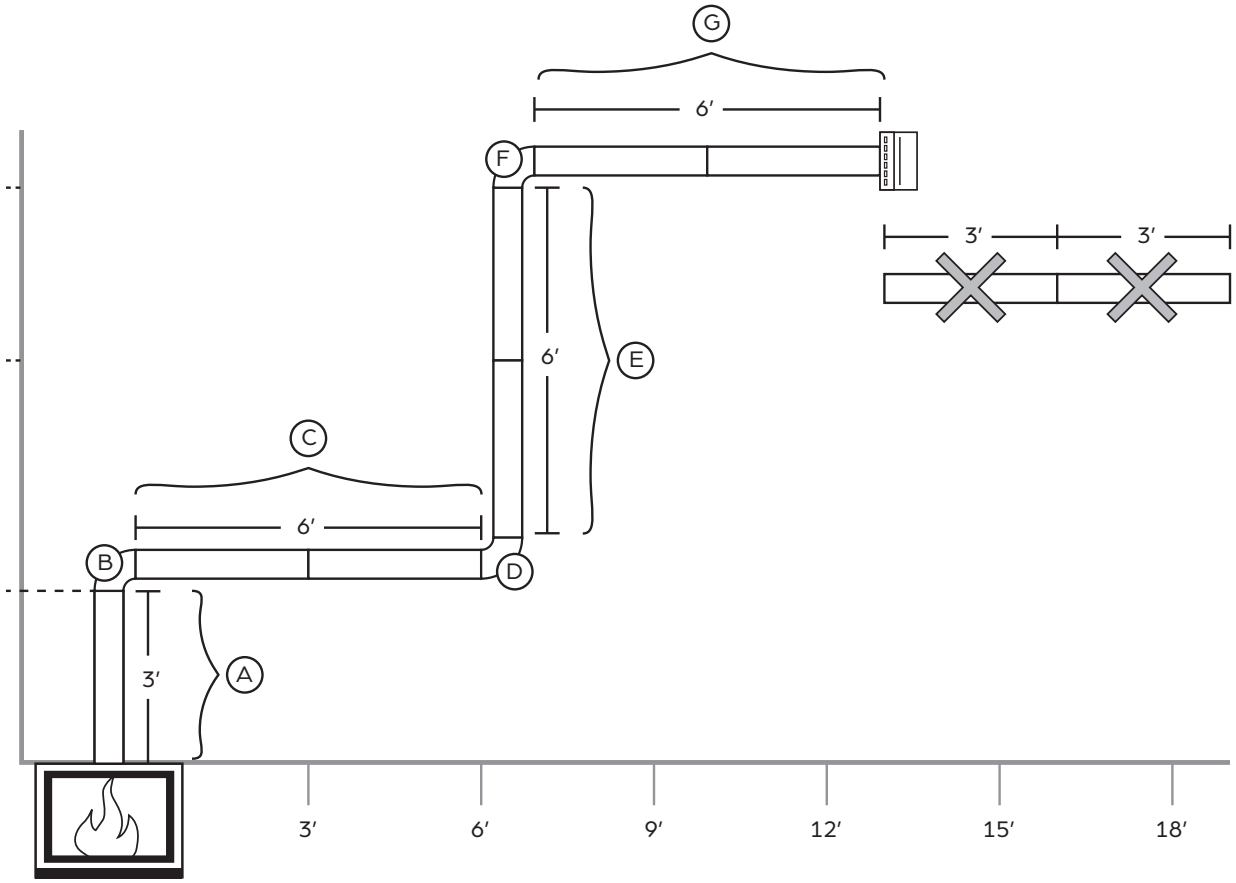


Horizontal (feet / pieds)



**<u>More elbows</u>** situation:

The relation between **one** vertical length and **the following** horizontal length have a ratio of 1 to 2 as to avoid any exhaust problems.

**<u>But</u> starting the second vertical elbow (D)**, each 45° vertical elbow is equivalent to 18'' of horizontal lenght, and each 90° vertical elbow is equivalent to 3'.

**Be careful:** do not sum vertical and horizontal lenghts, to check the ratio, do it portion by portion (one portion : one vertical followed by one horizontal).

In the example above:

- first portion: the first 3' of vertical conduct (A) gives us the possibility to have a 6' long horizontal conduct (C)
- second portion: 6' of vertical conduct (E) gives us normally the possibility to have another 12' of horizontal conduct. But we must subtract the equivalent of two 90° elbows (D+F=6') which makes 12'–6'=6' (G).

Maximum of **four** 45° elbows after the first 90° one (B)

Maximum of **two** 90° elbows after the first 90° one (B)

**<u>Plus de 2 coudes:</u>**

Le ratio entre **une** longueur verticale et la longueur horizontale **suivante** doit être au maximum de 1 pour 2, afin d'éviter tout problème de tirage. .

**<u>Mais</u> à partir du deuxième coude vertical( D),** chaque coude à 45° équivaut à 18'' de longueur horizontale et chaque coude de 90° équivaut à 3'.

**Attention :** ne pas additionner les longueurs verticales et horizontales pour vérifier le ratio, la vérification doit se faire portion par portion (une portion = une suite d'une verticale et d'une horozontale).

Dans l'exemple ci-dessus:

- première portion : la verticale de 3'(A) nous donne la possibilité d'une horizontale de 6' (C)
- seconde portion : la verticale de 6' (E) nous donne normallement la possibilité d'une horizontale suivante de 12'. Mais nous devons en soustraire l'équivalent de 2 coudes à 90° (D+F=6'), ce qui fait 12'–6'=6' (G).

Maximum de **quatre** coudes à 45° après le premier coude à 90° (B)

Maximum de **deux** coudes à 90° après le premier coude à 90° (B)

## 4.2 Locating the wall mounted terminals

## 4.2 Instructions pour le positionnement du débouché mural

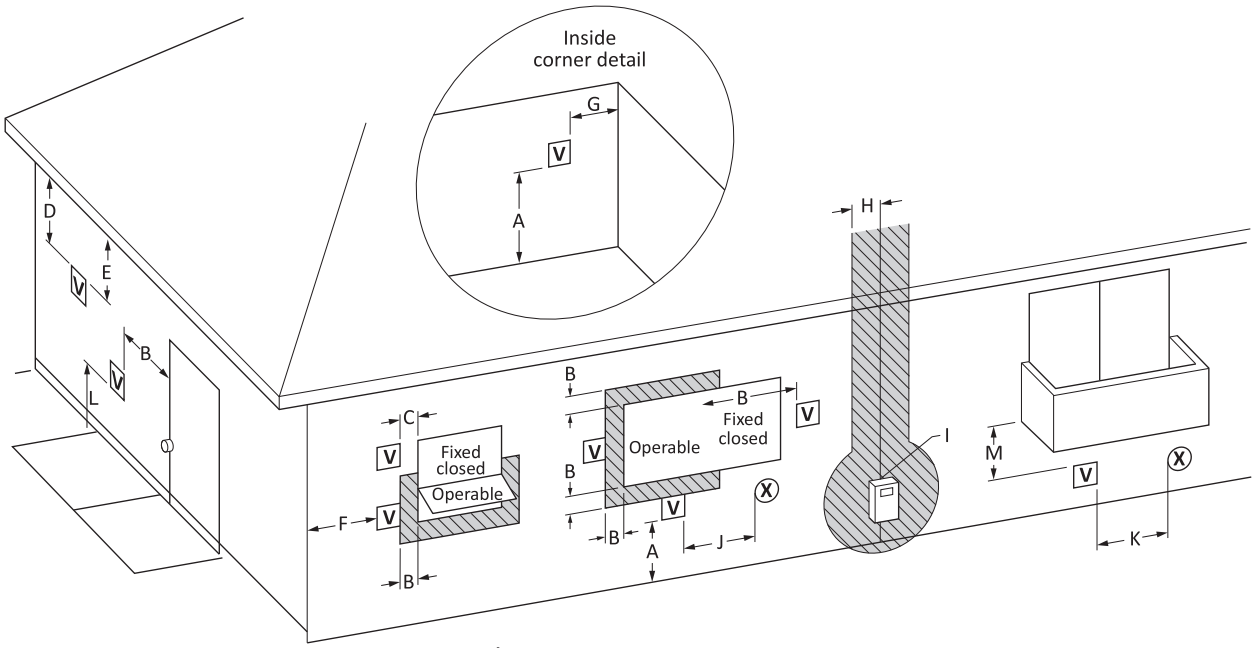


**Legend:**

V = Vent terminal

X = Air supply inlet

= Area where terminal is not permitted



| | | **Canadian installations1** | **US installations2** |
|---|---|---|---|
| A | Clearance above grade, veranda, porch, deck, or balcony | 12 in (30 cm) | 12 in (30 cm) |
| B | Clearance to window or door that may be opened | 12 in (30 cm) | 9 in (23 cm) |
| C | Clearance to permanently closed window | 12 in (30 cm) | 9 in (23 cm) |
| D | Vertical clearance to ventilated soffit located above the terminal within a horizontal distance of 2 feet (61 cm) from the center line of the terminal | 24 in (60 cm) | 24 in (60 cm) |
| E | Clearance to unventilated soffit | 18 in (45 cm) | 18 in (45 cm) |
| F | Clearance to outside corner | 6 in (15 cm) | 6 in (15 cm) |
| G | Clearance to inside corner | 12 in (30 cm) | 12 in (30 cm) |
| H | Clearance to each side of center line extended above meter/regulator assembly | 3 ft (91 cm) within a height 15 ft (4.5 m) above the meter/ regulator assembly | 3 ft (91 cm) within a height 15 ft (4.5 m) above the meter/regulator assembly |
| I | Clearance to service regulator vent outlet | 3 ft (91 cm) | 3 ft (91 cm) |

| | | Canadian installations1 | US installations2 |
|---|---|---|---|
| J | Clearance to nonmechanical air supply inlet to building or the combustion air inlet to any other appliance | 12 in (30 cm) | 9 in (23 cm) |
| K | Clearance to a mechanical air supply inlet | 6 ft (1.83 m) | 3 ft (91 cm) above if within 10 ft (3 m) horizontally |
| L | Clearance above paved sidewalk or paved driveway located on public property | 7 ft (2.13 m)† | 7 ft (2.13 m)† |
| M | Clearance under veranda, porch deck, or balcony | 12 in (30 cm)‡ | 12 in (30 cm)‡ |

## Notes:

1) In accordance with the current CSA B149.1, Natural Gas and Propane Installation Code.

2) In accordance with the current ANSI Z223.1/NFPA 54, National Fuel Gas Code.

* For clearances not specified in ANSI Z223.1/NFPA 54 or CSA B149.1.

*"Clearance in accordance with local installation codes and the requirements of the gas supplier."*

† A vent shall not terminate directly above a sidewalk or paved driveway that is located between two single family dwellings and serves both dwellings.

‡ Permitted only if veranda, porch, deck, or balcony is fully open on a minimum of two sides beneath the floor.

NOTE: Stûv is not responsible for warping, discoloration or damage to siding, soffit or any other surface of the house.

## 4.3 Concentric flue system

### IMPORTANT:

+ The STÛV direct vent gas appliances have been approved in combination with the components of the following concentric flue systems: ICC EXCELDirect and DURAVENT Direct Vent. In accordance to the ANSI / CSA standards for gas appliances, STÛV gas fireplaces may **only** be used with these components. The use of a **snorkel** or **power vent** is **not** allowed.
+ Components of concentric flue system coming from different manufacturers may not be used together in one installation.
+ Check whether the wall or roof termination kit to be used **exactly** matches one of those listed in this installation manual.
+ Due to the high temperature of the outer walls (approx. 300°F 150°C), no flammable materials may be located or used in the vicinity of the flue system.
+ Clearance to combustible materials:

## 4.3 Conduits de cheminee concentriques

### IMPORTANT :

+ La gamme des foyers au gaz STÛV 'direct vent' a été approuvée en combinaison avec les conduits de cheminées concentriques suivants : ICC EXCELDirect et DURAVENT Direct Vent. En conformité avec la norme des foyers au gaz ANSI / CSA, les foyers au gaz STÛV ne peuvent être connectés qu'à ces conduits de cheminées. L'utilisation d'un **power vent** ou d'un système de **ventouse** est **prohibé**.
+ Sur une seule et même installation, des éléments de conduits de cheminées de marques différentes ne peuvent **pas** être installés simultanément
+ Vérifier si le kit de raccordement du conduit au plafond ou au toit correspond **exactement** à ce qui est spécifié dans le manuel d'installation.
+ Considérant les températures importantes que peut atteindre la paroi extérieure du conduit de cheminée (environ 300°F ou 150°C), aucun matériau combustible ne peut se trouver à proximité immédiate de celle-ci.
+ Dégagement aux matériaux combustibles :

Clearance to connector 5″/8″

*Distance au connecteur 5″/8″*

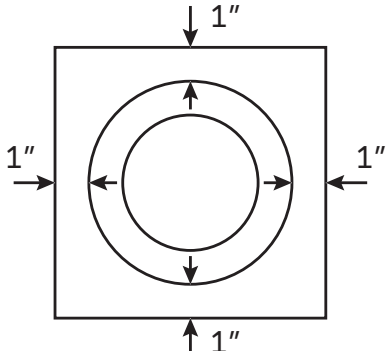


Cross section Vertical concentric flue

*Vue en coupe conduit de cheminée concentrique Vertical*

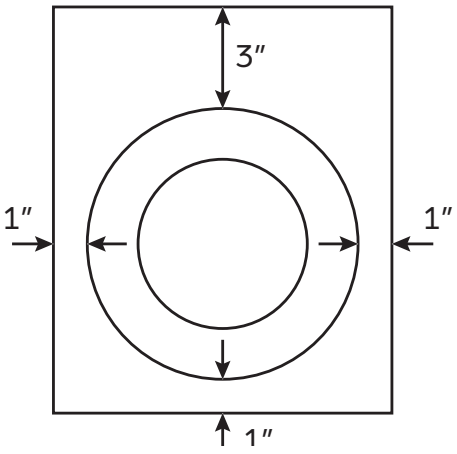


Cross section Horizontal concentric flue

*Vue en coupe conduit de cheminée concentrique Horizontal*

+ Do not insulate the concentric flue.
+ The venting must be installed according to the concentric flue manufacturer's installation instructions and local code requirements.

+ Ne pas isoler un conduit de fumée concentrique.
+ Les conduits de cheminées concentriques doivent être installés en respectant le manuel d'installation du manufacturier ainsi que les codes et règlements locaux.

# 5. User instructions

## 5.1 First Time of Operation

Before igniting the appliance, ensure that all packaging, safety stickers and any protective wrapping have been removed, and that the glass has been cleaned, including all fingerprints from the glass. Ensure that the room is adequately ventilated the first time that the appliance is ignited, we would recommend opening windows if possible. Run the appliance at full setting for a few hours so that the paint gets an opportunity to fully cure. During this period it is possible for some fumes and vapours to be given off. We would recommend keeping children and pets out of the area at this time.

## 5.2 Remote control overview

This Stûv Gas appliance has been constructed with an advanced remote control system. This consists of three main parts: Handset, receiver (fig. 1.1) and gas valve with manual override (fig. 1.2). The gas control valve and the receiver box are behind the access door. This is also where the product data label is located.

FIGURE 1.1 RECEIVER VS ADAPTOR

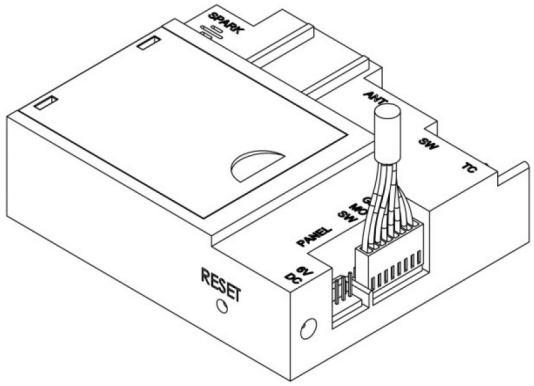


+ With each successful button press of the handset, the receiver will emit an audible signal.

### 5.2.1 Batteries

Remote Handset:3 x 1.5V "AAA" Battery, Quality alkaline recommended

Receiver:4 x 1.5V "AA", Quality alkaline recommended for maximum life.

An alternative AC Mains Adaptor may be used to power the Receiver instead of the 4 AA batteries. Only an AC Mains Adapter supplied by Stûv may be used. The Mains Adaptor is plugged into the DC 6V socket on the end of the receiver.

Note – if the AC Mains Adapter is used, remove the 4 AA's from the Receiver, failure to do so could result in damage and failure of the Receiver. During a period of power outage, the receiver may be unplugged and batteries returned to the Receiver.

# 5. Informations d'utilisation

## 5.1 Première mise en service

Avant d'allumer l'appareil, veillez à bien enlever le matériau d'emballage et les autocollants. Veillez également à ce que le verre soit bien nettoyé.

Veillez à bien ventiler la pièce lors de la première mise en service du foyer (si possible, ouvrez la fenêtre). Laissez fonctionner l'appareil en puissance maximum pendant quelques heures, afin de bien durcir la laque. Il est possible qu'une certaine odeur et de la vapeur se dégagent de l'appareil pendant ces premières heures. C'est tout à fait normal. Il est préférable d'éloigner temporairement les enfants et les animaux de compagnie de l'appareil et de bien ventiler la pièce.

## 5.2 Télécommande

Ce foyer à gaz Stûv est équipé d'une télécommandé sophistiquée. Celle-ci est composée de 3 parties : le boîtier, le récepteur (fig. 1.1) et un bloc de réglage du gaz avec possibilité de commande manuelle (fig. 1.2). Le bloc de réglage du gaz et le récepteur se trouvent derrière la trappe d'accès. Vous y trouverez également la plaque signalétique avec toutes les informations importantes.

FIGURE 1.1 RECEIVER VS ADAPTATEUR

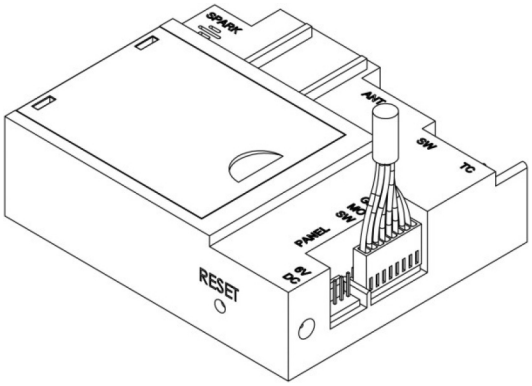


+ Chaque fois que le bouton est pressé, le receveur émettra un signal auditif.

### 5.2.1 Piles

Boîtier: 3 piles x 1,5V « AAA », qualité recommandée : alcaline

Récepteur: 4 piles x 1,5V « AA », qualité recommandée : alcaline

Il est également possible de livrer un adaptateur AC qui alimente le récepteur en électricité via le courant principal au lieu des 4 piles AA. Utilisez uniquement des adaptateurs fournis par Stûv. L'adaptateur est raccordé par le biais de la prise 6 V DC (à l'extrémité du récepteur).

Attention, si vous utilisez l'adaptateur, enlevez les piles du récepteur. Si vous ne le faites pas, cela peut endommager le récepteur. L'inverse est également vrai. Déconnectez d'abord l'adaptateur du récepteur avant de placer les piles dans le récepteur.

## 5.2.2 Replacing the batteries

Handset: There is a battery level indicator on the display of the handset. When this gets low remove the cover on the rear of the handset and replace the battery with another 9V PP3 battery.

Receiver: Three short audible beeps will sound when the appliance is on to indicate that the batteries in the receiver are getting low.

When the batteries get very low the appliance will be turned off by the remote control. This will fail to happen if the power supply is interrupted.

To replace the Receiver batteries, slide the cover off of the top of the receiver and use the ribbon to pull the batteries out. Replace the batteries with new 1.5V AA's, ensuring that the ribbon is located under the batteries and that the polarity is correct on all 4 batteries.

Never mix new batteries with old, this will result in the new batteries being emptied very quickly.

When the batteries are replaced, it may be necessary to reset the transmitter code, as detailed in the next section.

## 5.2.3 Setting the Transmitter code

Press and hold the RESET button with a sharp object (pen or screwdriver) until you hear two audible beeps. After the second, longer beep, release the RESET button.

Within the next twenty seconds press the down button (Button D fig 1.1) on the remote handset until you hear an additional long signal confirming the code is set.

## 5.2.2 Remplacement des piles

Boîtier: Un indicateur sur le boîtier indique l'état de charge des piles. Si cet indicateur indique que les piles sont presque vides, enlevez le volet à l'arrière et placez des piles neuves.

Récepteur: Si les piles dans le récepteur sont presque vides, vous entendez 3 brefs signaux sonores. La télécommande éteindra elle-même l'appareil juste avant que les piles soient entièrement déchargées. Cet arrêt n'a pas lieu si vous coupez entre-temps l'alimentation électrique.

Pour remplacer les piles dans le récepteur, enlevez le volet sur la face supérieure. Détachez les piles à l'aide du cordon. Veillez à remettre le cordon sous les piles lorsque vous placez des piles neuves.

Ne mélangez pas des piles usagées avec des piles neuves ! Les piles neuves risquent autrement de se décharger très rapidement. Une fois que les piles sont remplacées, il peut être nécessaire de faire un reset du récepteur. La procédure à suivre est décrite au paragraphe suivant.

## 5.2.3 Réglage du code émetteur

Enfoncez la touche Reset du récepteur (fig. 1.1) (à l'aide d'un objet pointu ou d'un tournevis, p. ex.) et maintenez-la enfoncée jusqu'à ce que vous entendiez 2 bips (d'abord un bip court et après un bip long). Après le 2e bip, lâchez la touche Reset. Enfoncez à présent dans les 20 secondes la touche « BAS » (bouton D fig. 1.1) sur le boîtier jusqu'à ce que vous entendiez un long bip. Le code est réglé.

FIGURE 1.1 RECEIVER

+ In the paragraph Handset Use “single button” you will learn how to start your fireplace.

+ Dans le paragraphe Télécommande utilisation « un seul bouton » vous pourrez découvrir comment démarrer votre foyer.

## 5.2.4 Handset

On the following pages you find an explanation of the handset and all its possibilities.

## 5.2.4 Télécommande

Vous trouverez ci-dessous le fonctionnement de la télécommande et les différentes possibilités.

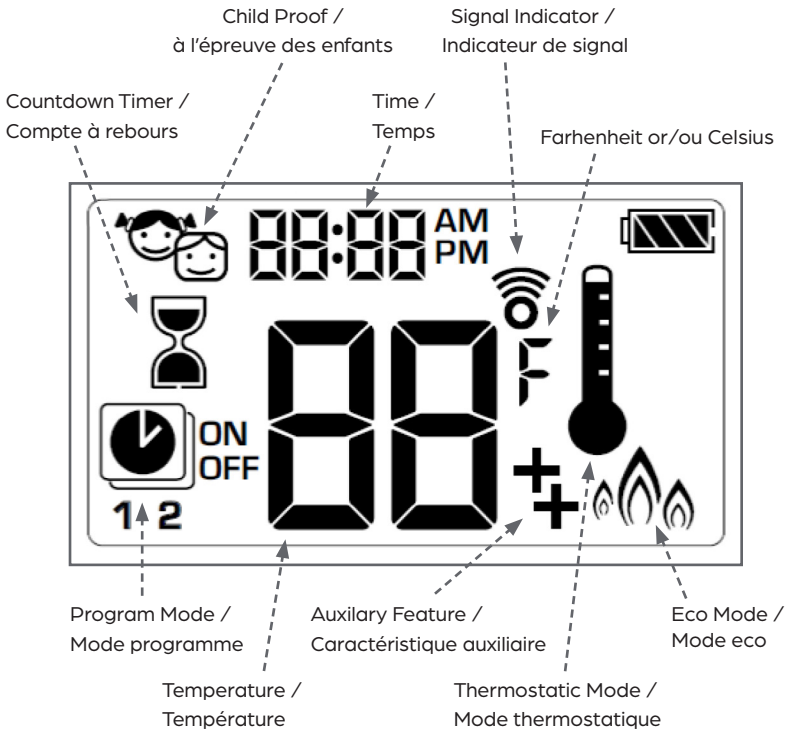

## SETTING FAHRENHEIT OR CELSIUS / RÈGLAGE EN MODE FAHRENHEIT OU CELSIUS

To change between ˚C and ˚F, press ⏻ and ⏳ buttons simultaneously.

NOTE: Choosing ˚F results in a 12 hour clock. Choosing ˚C results in a 24 hour clock.

Pour passer en mode ˚C ou ˚F, presser simultanément les boutons ⏻ et ⏳.

NOTE: L'affichage des résultats en ˚F donne un mode 12 heures. l'affichage des résultats en ˚C donne un mode 24 heures.

## CHILD PROOF / SÉCURITÉ ENFANTS

ON:

To activate press ⏻ and ▼ buttons simultaneously. 🔒 displayed and handset is rendered inoperable, except for the off function.

OFF:

To deactivate press ⏻ and ▼ buttons simultaneously. 🔒 disapears.

MARCHE:

Pour activer, presser simultanément les boutons ⏻ et ▼. 🔒 s'affiche et la télécommande devient inopérant (sauf pour la fonction arrêt).

ARRÊT:

Pour désactiver, presser simultanément les boutons ⏻ et ▼. 🔒 disparaît.

## SETTING THE TIME / RÈGLAGE DE L'HEURE

1. Press ▲ and ▼ buttons simultaneously Day flashes.
2. Press ▲ or ▼ button to select a number to correspond with the day of the week (e.g. 1=Monday, 2=Tuesday, 3=Wednesday, 4=Thursday, 5=Friday, 6=Saturday, 7=Sunday)
3. Press ▲ and ▼ buttons simultaneously. Hour flashes.
4. To select hour press ▲ or ▼ button.
5. Press ▲ and ▼ simultaneously. Minutes flash.
6. To select minutes press ▲ or ▼ button.
7. To confirm press ▲ and ▼ buttons simultaneously.

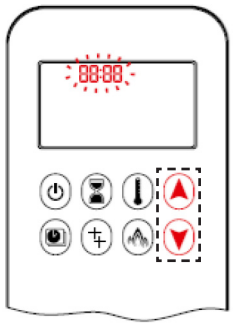


1. Presser simultanément les boutons ▲ et ▼. Jour clignote.
2. Presser le bouton ▲ ou ▼ pour sélectionner un nombre correspondant au jour de la semaine (p. ex. 1=lundi, 2=mardi, 3=mercredi, 4=jeudi, 5=vendredi, 6=samedi, 7=dimanche).
3. Presser simultanément les boutons ▲ et ▼. Heure clignote.
4. Pour sélectionner l'heure, presser le bouton ▲ ou ▼.
5. Presser simultanément les boutons ▲ et ▼. Minutes clignote.
6. Pour sélectionner minutes, presser le bouton ▲ ou ▼.
7. Pour confirmer, presser simultanément les boutons ▲ et ▼ ou attendre.

## MANUAL MODE (HANDSET) / MODE MANUEL (TÉLÉCOMMANDE)

**NOTICE**

BEFORE OPERATING

1. Make sure MANUAL knob on the GV60 valve is in the ON, full counterclockwise ↶ position.
2. Place the ON/OFF switch (if equipped) in the I (ON) position.

TO TURN ON FIRE

**WARNING**

When pilot ignition is confirmed, motor turns automatically to maximum flame height.

**INDICATION**

AVANT FONCTIONNEMENT

1. Veiller à ce que le bouton MANUEL situé sur la valve GV60 soit sur ON (MARCHE), entièrement en position antihoraire ↶.
2. Mettre le bouton MARCHE/ARRÊT (si équipé) en position I (ARRÊT).

ALLUMAGE

**AVERTISSEMENT**

Le moteur se met automatiquement à la hauteur de flamme maximum lorsque la mise en route pilote et confirmée.

**Handset One-Button Operation**

(Default Setting)

+ Press ⏻ button until two short beeps and a blinking series of lines confirms the start sequence has begun; release button.
+ Main gas flows once pilot ignition is confirmed.
+ Handset automatically goes into Manual Mode after main burner ignition.

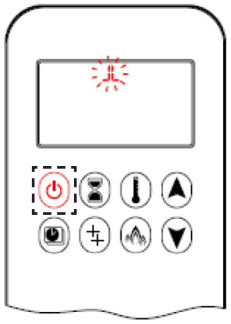

**Télécommande utilisation «un seul bouton»**

(Paramétrage par défaut)

+ Presset le bouton ⏻ jusqu'aux deux bips courts et qu'une série de clignotements de lignes confirme le démarage de la séquence ; relâcher le bouton.
+ Le gaz principal s'échappe une fois que la mise en route pilote automatiquement.
+ La télécommande passe automatiquement en Mode Manuel après la mise en route du brûleur principal.

**NOTICE**

To reduce chances of accidentally starting the appliance, the handset can be set to Two-Button Operation mode.

Change from one-button to two-button ignition operation by pressing and holding ⏻ button for 10 sec. immediatly after installing batteries. **ON** is displayed and **1** is flashing. When change is complete **1** will change to **2**.

**INDICATION**

Pour réduire la possibilité d'allumer l'appareil accidentellement, la télécommande peut-être mise en mode «deux bouton».

Passer d'une mise en route «un seul bouton» en pressant et en maintenant le bouton ⏻ pendant 10 secondes (immédiatement après avoir installé les batteries). **ON** s'affiche et **1** clignote. **1** passe à **2** lorsque le changement est effectué.

**Handset Two-Button Operation**

+ Press ⏻ and Ⓐ button simultaneously until two short beeps and a blinking series of lines confirms the start sequence has begun; release buttons.
+ Main gas flows once pilot ignition is confirmed.
+ Handset automatically goes into Manual Mode after main burner ignition.

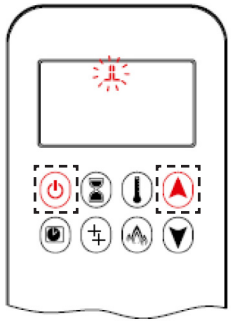

**Télécommande Utilisation «deux bouton»**

+ Presser simultanément le bouton ⏻ et Ⓐ jusqu'aux deux bips courts et qu'une série de clignotements de lignes confirme le démarrage de la séquence; relâcher les boutons.
+ Le gaz principal s'échappe une fois que la mise en route pilote est confirmée.
+ La télécommande se met automatiquement en Mode Manuel après la mise en route du brûleur principal.



**NOTICE**

Change from two-button to one-button ignition operation by pressing and holding ⏻ button for 10 sec. immediatly after installing batteries. **ON** is displayed and **2** is flashing. When change is complete **2** will change to **1**.

**INDICATION**

Passer d'une mise en route «un seul bouton» en pressant et en maintenant le bouton ⏻ pendant 10 secondes (immédiatement après aboir installé les batteries). **ON** s'affiche et **2** clignote. **2** passe à **1** lorsque le changement est effectué.

**WARNING**

If the pilot does not stay lit after several tries, turn the main valve knob to OFF and follow the instructions "TURN OFF GAS TO APPLIANCE" (page 9).

**AVERTISSEMENT**

Si le pilote ne reste pas allumé après plusieurs tentatives, tourner le bouton de la vanne principales sur OFF (ARRÊT) et suivre les instructions de la section «ARRÊTER L'ALIMENTATION DE GAZ VERS L'APPAREIL» (page 9).

**STANDBY MODE (PILOT FLAME)**

**Handset**

Press and hold ⏷ button to set appliance to pilot flame.

**MODE VEILLE (FLAMME PILOTE)**

**Télécommande**

Presser et maintenir le bouton ⏷ pour régler l'appareil sur la flamme pilote.

**TO TURN OFF FIRE**

**Handset**

+ Press ⏻ button to turn OFF.

NOTE: There is a 5 sec delay before the next ignition is possible.

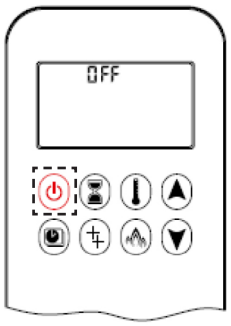


**ÉTEINDRE LE FEU**

**Télécommande**

+ Presser le bouton ⏻ pour éteindre.

NOTE: La prochaine mise en route se fait avec 5 secondes de retard.

## FLAME HEIGHT ADJUSTMENT / AJUSTEMENT DE LA HAUTEUR DE FLAMME

**Handset**

+ To increase flame height press and hold Ⓐ button.
+ To decrease flame height or to set appliance to pilot flame, press and hold Ⓥ button.
+ Maximum power is reached after 5 to 10 seconds.

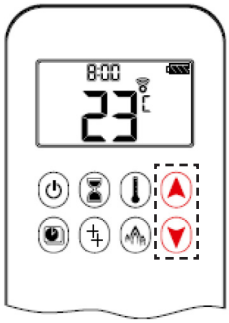


**Handset**

+ Pour augmenter la hauteur de la flamme, appuyer quelques secondes sur le bouton Ⓐ.
+ Pour réduire la hauteur de la flamme ou pour retourner au mode “pilot”, appuyer quelques secondes sur le bouton Ⓥ.
+ La puissance maximale est atteinte après 5 à 10 secondes.

## DESIGNATED LOW FIRE AND HIGH FIRE / FEU DE FAIBLE INTENSITÉ ET DE FORTE INTENSITÉ DÉSIGNÉ

NOTE: Backlight must be on for high fire and low fire double-click operation.

+ To go to low fire, double-click Ⓥ button. LO is displayed.

NOTE: Flame goes to high fire first before going to low fire.

NOTE: Le rétro-éclairage doit être allumé pour obtenir un feu de forte intensité et de failbe intensité (double clic)

+ Pour passer à un feu de faible intensité, double-cliquer sur le bouton Ⓥ. LO s’affiche.

NOTE: La flamme passe d’abord en forte intensité avant de passer en faible intensité.

+ To go to low high, double-click Ⓐ button. HI is displayed.

+ Pour passer en forte intensité, double-cliquer sur le bouton Ⓐ. HI s’affiche.

**WARNING**

If the appliance will not operate, follow the instructions “TURN OFF GAS TO APPLIANCE” (page 9).

**AVERTISSEMENT**

Si l’installation ne fonctionne pas, suivre les instructions de la rubrique «ARRÊTER L’ALIMENTATION DE GAZ VERS L’APPAREIL» (page 9).

## COUNTDOWN TIMER / MINUTERIE

ON/SETTING

1. Press and hold Ⓜ button until ⌛ displayed, and hour flashes.
2. To select hour press Ⓐ or Ⓥ button.
3. To confirm press Ⓜ button. Minutes flashes.
4. To select minutes press Ⓐ or Ⓥ button.
5. To confirm press Ⓜ button or wait.

OFF:

Press Ⓜ button, ⌛ and countdown time disapear.

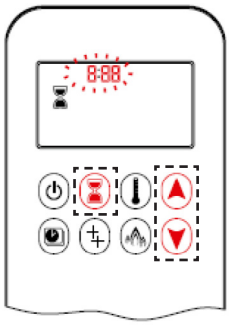


MARCHE/RÉGLAGE:

1. Presser et maintenir le bouton Ⓜ jusqu’à ce que ⌛ s’affiche, et que l’heure clignote.
2. Pour confirmer, presser le bouton Ⓐ ou Ⓥ.
3. Pour confirmer, presser le bouton Ⓜ. Minutes clignote.
4. Pour sélectionner les minutes, presser le bouton Ⓐ ou Ⓥ.
5. Pour confirmer, presser le bouton Ⓜ ou attendre.

ARRÊT:

Presser le bouton Ⓜ, ⌛ La minuterie disparaît.

NOTE: At end of countdown time period, the fire turns off. The Countdown Timer only works in Manual, Thermostatic, and Eco Modes. Maximum countdown time is 9 hours and 50 minutes.

NOTE: Le feu s’éteint une fois le décompte de la minuterie terminé. La minuterie fonctionne uniquement en Modes Manuel, Thermostatique et Eco. La minuterie a une durée maximale de 9 heures et 50 minutes.

## THERMOSTATIC MODE / MODE THERMOSTATIQUE

**Thermostatic Mode**

The room temperature is measured and compared to the set temperature. The flame height is then automatically adjusted to achieve the set temperature.

**Mode Thermostatique**

La température ambiante est mesurée et comparée à la température réglée. La hauteur de la flamme est ensuite automatiquement réglée pour qu'elle atteigne la température réglée.

ON:

Press ⓘ button, 🌡 displayed, preset temperature displayed briefly, and then room temperature displayed.

OFF:

1. Press ⓘ button.
2. Press Ⓐ or Ⓥ button to enter Manual Mode.
3. Press ◉ button to enter Program Mode.
4. Press ♨ button to enter Eco Mode.

MARCHE:

Presser le bouton ⓘ. 🌡 s'affiche. Prérégler la température affichée brièvement. La température ambiante s'affiche.

ARRÊT:

1. Presser le bouton ⓘ.
2. Presser le bonton Ⓐ ou Ⓥ pour saisir le Mode Manuel.
3. Presser le bouton ◉ pour saisir le Mode Programme.
4. Presser le bouton ♨ pour saisir le Mode Eco.

SETTING:

1. Press ⓘ button and hold until 🌡 diplayed, temperature flashes.
2. To adjust set temperature press Ⓐ or Ⓥ button.
3. To confirm press ⓘ button or wait.

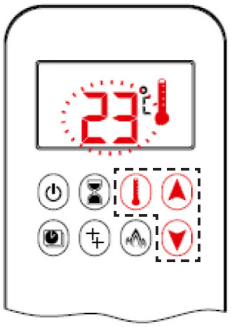

RÉGLAGE:

1. Presser et maintenir le bouton ⓘ jusqu'à ce que 🌡 s'affiche. La température clignote.
2. Pour ajuster la température, Ⓐ ou Ⓥ.
3. Pour confirmer, presser le bouton ⓘ ou attendre.

## PROGRAM OPERATION / MODE PROGRAMME

**Program Mode**

PROGRAMS 1 and 2, each can be programmed to go on and off at specific times at a set temperature.

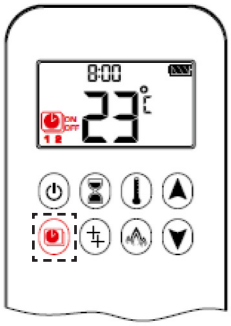

**Mode Programme**

PROGRAMMES 1 et 2: chaque PROGRAMME peut être programmé pour démarrer et s'arrêter à des moments précis et à une température réglée.

ON:

Press ◉ button, 1 or 2 ON or OFF displayed.

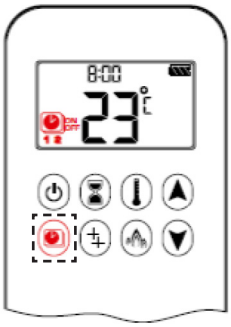

MARCHE:

Presser le bouton ◉. 1 ou 2 ON ou OFF s'affiche.

OFF:

1. Press ⏻ or ▲ or ▼ button to enter Manual Mode.
2. Press 🌡 button to enter Thermostatic Mode.

NOTE: The set temperature for Thermostatic Mode is the temperature for the on time in Program Mode. Changing the Thermostatic Mode set tempertature also changes the on time temperature in Programe Mode.

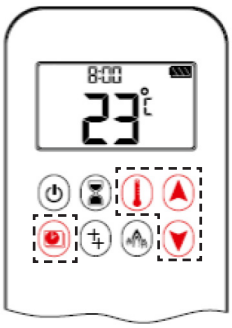

ARRÊT:

1. Presser le bouton ⏻ ou ▲ ou ▼ pour saisir le Mode Manuel.
2. Presser le bouton 🌡 pour saisir le Mode Thermostatique.

NOTE: La température réglée en Mode Thermostatique correspond à la température en heure de marche du Mode Programme. Le changement de température réglée en Mode Thermostatique change également la température d'heure de marche du Mode Programme

**Default settings:**

ON TIME (Thermostatic) TEMPERATURE: 21˚C (70˚F) OFF TIME TEMPERATURE: "– –" (pilot flame only)

**Réglages par défaut:**

HEURE DE MARCHE TEMPÉRATURE (Thermostatique): 70˚F (21˚C) TEMPÉRATURE HEURE D'ARRÊT: "– –" (flamme pilote seulement)

TEMPERATURE SETTING:

1. Press ⏻ button and hold until 🕐 flashes. **ON** and set temperature (setting in Thermostatic Mode) displayed.
2. To continue press ⏻ button or wait. 🕐, **OFF** displayed, temperature flashes.
3. Select off temperature by pressing the ▲ or ▼ button.
4. To confirm press ⏻ button.

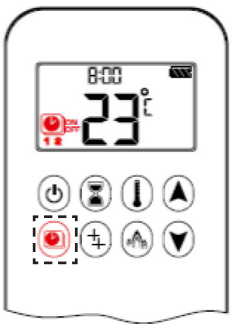

REGLAGE DE LA TEMPÉRATURE:

1. Presser et maintenir le bouton ⏻ jusqu'à ce que 🕐 clignote. **ON** et ajuste la température (réglage en Mode Thermostatique) s'affiche.
2. Pour continuer, presser le bouton ⏻ ou attendre 🕐, **OFF** s'affiche et la température clignote.
3. Sélectionner la température en arrêt en pressant le bouton ▲ ou ▼.
4. Pour confirmer, presser le bouton ⏻.

NOTE: The on (Thermostatic) and off set temperatures are the same for each day.

NOTE: Les températures réglées en marche (Thermostatique) et en arrêt sont les mêmes chaque jour.

DAY SETTING:

5. ALL flashes. Press ▲ or ▼ button to choose between ALL, SASU, 1, 2, 3, 4, 5, 6, 7.
6. To confirm press ⏻ button.

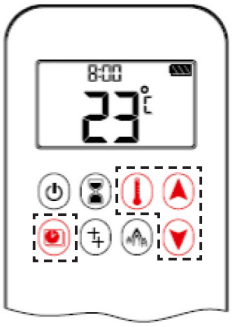

RÉGLAGE JOUR:

5. ALL clignote. Presser le bouton ▲ ou ▼ pour choisir entre ALL, SASU, 1, 2, 3, 4, 5, 6, 7.
6. Pour confirmer, presser le bouton ⏻.

ALL selected

ALL sélectionné

ON TIME SETTING (PROGRAM 1):

7. 🕐, **1, ON** displayed, ALL is displayed shortly, and **hour** flashes.
8. To select hour press ▲ or ▼ button.
9. To confirm press ⏻ button. 🕐, **1, ON** displayed, ALL displayed shortly, and **minutes** flash.
10. To select minutes press ▲ or ▼ button.
11. To confirm press ⏻ button.

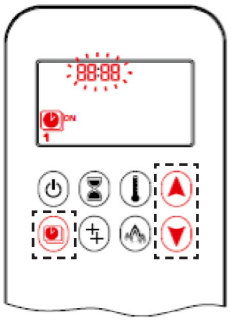

RÉGLAGE HEURE MARCHE (PROGRAMME 1):

7. 🕐, **1, ON** s'affiche, ALL s'affiche brièvement, et **heure** clignote.
8. Pour sélectionner l'heure, presser le bouton ▲ ou ▼.
9. Poru confirmer, presser le bouton ⏻. 🕐, **1, ON** s'affiche, ALL s'affiche brièvement, et **minutes** clignotent.
10. Pour sélectionner les minutes, presser le bouton ▲ ou ▼.
11. Pour confirmer, presser le bouton ⏻.

OFF TIME SETTING (PROGRAM 1):

12. **1, OFF** displayed, ALL is displayed shortly, and **hour** flashes.
13. To select hour press ▲ or ▼ button.
14. To confirm press ● button. **1, OFF** displayed, ALL displayed shortly, and **minutes** flash.
15. To select minutes press ▲ or ▼ button.
16. To confirm press ● button.

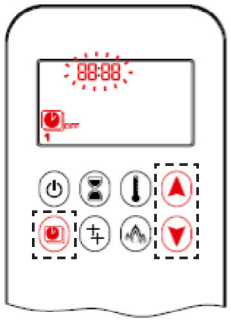

RÉGLAGE HEURE ARRÊT (PROGRAMME 1):

12. **1, OFF** s'affiche, ALL s'affiche brièvement, et **heure** clignote.
13. Pour sélectionner l'heure ▲ or ▼ button.
14. Pour confirmer, presser le bouton ●. **1, OFF** s'affiche, ALL brièvement, et **minute** clignote.
15. pour sélectionner les minutes, presser le bouton ▲ ou ▼.
16. Pour confirmer, presser le bouton ●.

NOTE: Either continue to PROGRAM 2 and set on and off times or stop programming at this point, and PROGRAM 2 remains deactivated.

NOTE: PROGRAM 1 and 2 use the same on (Thermostatic) and off temperatures for ALL, SASU and Daily Timer (1, 2, 3, 4, 5, 6, 7). Once a new on (Thermostatic) and/or off temperature has been set, that temperature becomes the default setting.

NOTE: If ALL, SASU or Daily Timer are programmed for PROGRAM 1 and PROGRAM 2 on and off times, these become the new default times. The batteries must be removed to clear the PROGRAM 1 and PROGRAM 2 on and off times and temperatures.

NOTE: Passer au PROGRAMME 2 et régler les heures de marche et d'arrêt ou interrompre la programmation à ce statde. PROGRAMME 2 reste désactivé.

NOTE: PROGRAMME 1 et 2 utilisent les mêmes températures de marche (thermostatique) et d'arrêt pour ALL, SASU et Minuterie Quotidienne (1, 2, 3, 4, 5, 6, 7). Une nouvelle température de marche (Thermostatique et/ou d'arrêt réglée devient aussitôt le nouveau réglage par défaut.

NOTE: Les heures de marche et d'arrêt en PROGRAMME 1 et PROGRAMME 2 programmées en ALL, SASU ou Minuterie Quotidienne deviennent les nouvelles heures par défaut. Les batteries doivent être alors enlevées pour supprimer le heures de marche et d'arrêt et les températures du PROGRAMME 1 et du PROGRAMME 2.

SASU or **Daily Timer** (1, 2, 3, 4, 5, 6, 7) **selected**

+ Set on time and off time using same procedure as "ALL **selected**" (above)
+ SASU: Set on time and off time for both Saturday and Sunday.
+ Daily Timer: Unique on and off times my be set for a single day of the week, for multiple days of the week, or for every day of the week.
+ Wait to finish setting.

SASU or **Daily Timer** (1, 2, 3, 4, 5, 6, 7) **selectionné**

+ Régler l'heure de marche et d'arrêt en procédant de la même manière que "ALL selected" (ci-dessus)
+ SASU: Régler l'heure de marche et d'arrêt pour samedi et dimanche.
+ Minuterie Quotidienne: Les heures de marche et d'arrêt peuvent être réglées pour un seul jour de la semaine, plusieurs jours de la semaine ou sur tous les jours de la semaine.
+ Attendre avant de terminer le réglage.



## SIMPLE OR DOUBLE BURNER MODE / MODE SIMPLE OU DOUBLE BRÛLEURS

Upon ignition burner 1 is on and burner 2 is in the last setting.

ON:

To switch a burner on, press ⏻ button, ϟ displayed.

OFF:

To switch a burner OFF, press ⏻ button, ϟ disappears.

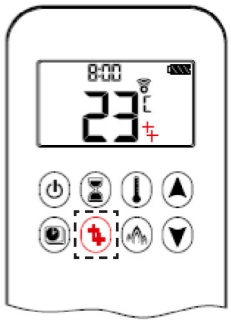

À la mise en route, le brûleur 1 est allumé et le brûleur 2 se trouve au dernier réglage effectué.

MARCHE:

Pour allumer un brûleur, presser le bouton ⏻. ϟ s'affiche.

OFF:

Pour éteindre le brûleur, presser le bouton ⏻. ϟ disparait.

NOTE: The latching solenoid valve cannot operate manually. If the receiver battery runs down it will remain in the last operating position.

NOTE: La valve de verrouillage solénoïde ne peut pas fonctionner manuellement. La batterie du récepteur qui se décharge reste alors dans la dernière position de marche.

**Eco Mode**

Flame height modulates between high and low. If the room temperature is lower than the set temperature, the flame height stays on high for a longer period of time. If the room temperature, the flame height stays on low for a longer period of time. One cycle lasts approx. 20 min.

**Mode ECO**

La hauteur de la flamme module entre forte intensité et faible intensité. Si la température ambiante est inférieure à la température réglée, la hauteur de flamme reste plus longtemps à un niveau élevé. Si la température ambiante est supérieure à la hauteur de la flamme reste plus longtemps à un faible niveau. Une seul cycle dure environ 20 min.

ON:

Press button to enter Eco Mode, displayed.

OFF:

Press button, disappears.

MARCHE:

Presser le bouton pour saisir le Mode Eco. s'affiche.

ARRÊT:

Presser le bouton . s'affiche.

## 5.2.4 Handset

On the following pages you find an explanation of the handset and all its possibilities.



## 5.3 Cleaning and Maintenance

This appliance should be inspected and serviced once a year by a qualified, competent and registered person. The inspection and maintenance must at least ensure that the appliance is working correctly and safely. It is advisable to clean the appliance of any dust and debris before regularly during the heating season and especially if the appliance has not been used for some time. This can be done with a soft brush and a vacuum cleaner or a damp cloth and if required a non-abrasive cleaning agent. Do not use corrosive or abrasive substances to clean the appliance.

*Please pay attention: if the remote does not work, try to push the reset button. This can be done by using a sharp object.*

Pay attention: When the appliance makes a "ploff" during or after igniting it, shut down the appliance immediately.

Before using it again, get in contact with Stûv BV!

## 5.2.4 Télécommande

Vous trouverez ci-dessous le fonctionnement de la télécommande et les différentes possibilités.

## 5.3 Nettoyage et entretien

Cet appareil devrait être contrôlé et nettoyé une fois par an par un spécialiste du gaz qualifié, compétent et enregistré. L'inspection et l'entretien doivent certifier que l'appareil fonctionne convenablement et sans risques. Il est recommandé de maintenir l'appareil en bon état de propreté, surtout s'il n'est pas utilisé pendant une longue période. Un aspirateur et un chiffon anti-griffes peuvent être utilisés pour nettoyer le foyer. N'utilisez pas de produits de nettoyage corrosifs. (voir chapitre 4. Entretien)

*Attention : Si la télécommande ne fonctionne pas, essayez de faire un reset en enfonçant la touche "Reset" à l'aide d'un objet pointu.*

*Attention : Si pendant ou juste après l'allumage, votre foyer émet un "PLOF", éteignez immédiatement votre foyer et coupez le robinet d'arrivée de gaz.*

Ne rallumez pas votre foyer avant d'avoir contacté Stûv BV.

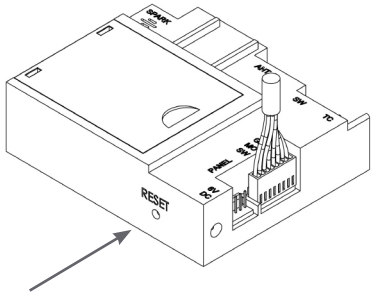

# 6. Servicing

Turn the appliance OFF and isolate the gas supply. Ensure the appliance is fully cold before attempting to start servicing the appliance. No liability can be accepted by Stûv for injury caused by burning or scolding by a hot appliance.

A suggested procedure for servicing is listed below.

A. Lay out dust sheet on flooring, mask off any special fireplace materials.

B. Remove Side Window Trims

C. Remove Bottom Window Trim

D. Remove Window Assembly

E. Carefully remove the Ceramic components (including Embers) or Gravels

F. Use a Vacuum cleaner to clean the top of the burners and grate

G. Remove Grate

H. Remove both Burner Top assemblies, there are 3 M6 flange bolts holding each in

I. Using a vacuum cleaner, fully clean both Burner Top.

J. With the Burner Tops now removed, the Pilot and the heads of the injectors are clearly visible. Use the vacuum cleaner and a soft brush to clean the pilot assembly and both Injectors. Never modify or bend the Thermocouple

K. Replace both burner top assemblies and fix in with the fixings

L. Turn on the gas supply and check for leaks, check the burners and Pilot for good condition and operation

M. Replace Grate

N. Replace the Firebed arrangements

O. Replace Window Assembly and Trims

P. Check the flue system and terminal, making sure that the terminal vent is fully clear

Q. Light the appliance and test setting pressures

R. Check the safe operation of the appliance

## 6.1 Cleaning the Ceramics

Remove the ceramics as detailed in A – E above.

Gently clean the ceramics in the open air, using a soft brush and a vacuum cleaner. Where necessary replace damaged components only with genuine Stûv specified parts. Seal any scrap ceramics in plastic bags and dispose at proper refuse sites. When using a vacuum cleaner, it is recommended that one with a HEPA filtering system is used.

Re-fit the Fire bed arrangement, re-seal the appliance and check the safe operation of the appliance.

# 6. Entretien

Eteignez l'appareil et fermez le robinet de gaz. Attendez jusqu'à ce que l'appareil soit complètement refroidi avant de procéder à l'entretien. Stûv n'est pas responsable de blessures encourues pendant l'entretien d'un appareil encore chaud. Parcourez les étapes suivantes :

A. Placez une couverture ou un morceau de tissu sur le sol devant le foyer et recouvrez éventuellement les matériaux spéciaux qui ne peuvent être endommagés.

B. Enlevez le cadre de finition (avec logo)

C. Enlevez la bande de recouvrement à droite et à gauche

D. Enlevez l'encadrement dans lequel la fenêtre est fixée

E. Enlevez délicatement le jeu de bûches et les plaquettes ou les galets

F. Utilisez un aspirateur pour nettoyer la face supérieure des brûleurs et la grille

G. Enlevez la grille

H. Enlever le dessus du jeu de veilleuse, elles sont retenues par des boulons de bride 3 M6.

I. Nettoyez toute la partie supérieure des brûleurs à l'aide d'un aspirateur

J. Utilisez une brosse douce pour nettoyer le jeu de veilleuse. Ne changez rien au jeu de veilleuse et veillez à ne rien tordre

K. Remettez la grille en place

L. Remettez le jeu de bûches ou les galets en place

M. Replacez le cadre et la vitre ainsi que les bandes de recouvrement

N. Contrôlez les conduits et le débouché, veillez à ce que le débouché soit bien dégagé

O. Allumez l'appareil et contrôlez les valeurs, si possible

P. Vérifier la cheminée et la sortie en s'assurant que la sortie d'évent est sans obstruction

Q. Allumer l'appareil et tester les pressions

R. Vérifier le fonctionnement sécuritaire de l'appareil

## 6.1 Nettoyage du jeu de bûches ou des galets

Enlevez le jeu de bûches ou les galets tel que décrit aux points A-E ci-dessus.

Nettoyez délicatement le jeu de bûches/les galets à l'aide d'une brosse douce et d'un aspirateur. Si nécessaire, les pièces abîmées peuvent être remplacées. Utilisez uniquement des bûches ou des galets originaux de Stûv.

Remettez le jeu de bûches ou les galets en place et vérifiez si l'appareil (brûleurs et veilleuse) fonctionne tel que décrit ci-dessus.

## 6.2 Servicing the Burners

Remove the Burner Top Assemblies as detailed in A – H above.

The pilot is now clearly visible, the pilot, including the Thermocouple, can be replaced/serviced by removing raising the pilot assembly from its mounting. This is done by removing the two nuts (M4, 7mm spanner) on the surface of the pilot. The fittings on the under-side of the pilot can be un-done using a 10mm spanner where appropriate.

To access the Main Burner Injectors, the Burner base units must be removed. This is done by removing the four bolts (M6, 10mm spanner) holding the burner in. With these four bolts removed, the Burner base can be raised up through the Firebox, and the Injectors can be easily accessed.

When replacing any parts use only original Stûv specified parts.

## 6.2 Entretien des brûleurs

Enlevez la face supérieure des deux brûleurs tel que décrit aux points A-H ci-dessus.

Le jeu de veilleuse est à présent bien visible. Le thermocouple et la bougie peuvent être nettoyés/ remplacés. Dévissez l'écrou 2 x m4 à cet effet.

Pour avoir accès aux injecteurs du brûleur principal et du brûleur à effet, il faut enlever la base des brûleurs. Dévissez pour cela les 4 boulons (M6). La base du brûleur peut à présent être soulevée pour accéder aux injecteurs. Utilisez uniquement des pièces Stûv originales dans le cas où des pièces doivent être remplacées.

## 6.3 Spare parts

| Item | B-fire |
|---|---|
| Pilot Assembly Natural | 0_160_032-NAT51 |
| Pilot Assembly LPG | 0_160_032-LPG30 |
| Elektrode | 0_915_015 |
| Elektrode lead | G60-ZKIS1/1500 |
| Thermocouple | 1_000_2150 |
| Gas valve | 1_ GV60 |
| Latching Solenoid (for double burner) | GV-S60C/12 |
| Receiver box | B6R-R9U |
| Handset | B6R-H9TL3W |
| Access Door Assembly | 1_000_9000 |

## 6.3 Pièces détachées

| Item | B-fire |
|---|---|
| Pilot Assembly Natural | 0_160_032-NAT51 |
| Pilot Assembly LPG | 0_160_032-LPG30 |
| Elektrode | 0_915_015 |
| Elektrode lead | G60-ZKIS1/1500 |
| Thermocouple | 1_000_2150 |
| Gas valve | 1_ GV60 |
| Latching Solenoid (for double burner) | GV-S60C/12 |
| Receiver box | B6R-R9U |
| Handset | B6R-H9TL3W |
| Access Door Assembly | 1_000_9000 |

# Maintenance

## CAUTION:

Turn off gas and electrical power supply (if applicable) and allow ample time for unit to cool before servicing appliance. It is recommended that the fireplace and its venting should be inspected at least once a year by a qualified service person.

## Glass Panel:

**Warning:** Do not operate fireplace with glass panel removed, cracked or broken. Replacement of the glass panel should be done by a licensed or qualified service person.

Do not strike or otherwise impact the glass in anyway that may cause it to break. If the glass becomes cracked or broken it must be replaced before using the fireplace. Replacement glass can be obtained from your nearest Stûv dealer. The size required is 52" x 42" x 5mm. Use ceramic glass only. **Do not substitute with any other type.**

To remove broken glass, remove window frame as noted in "Window Frame Removal" section (section 5.4).

Unclip the Glass Retainer Clips located at the top and sides of the Window Frame. Pull the top edge of the glass out of the frame first, then lift it up and out of the bottom edge.

Install the new piece of glass with the gasket into the frame so that the thicker bead of gasket faces the fireplace.

Re-install glass retaining clips.

# Annual Inspection:

a) Remove glass panel and inspect the decorative burner media (such as logs, pebbles, glass etc) for soot build up. If excessive build up of soot is present, have a qualified service person inspect and adjust the unit for proper combustion. Clean the decorative media and use a brush or vacuum cleaner to clean the burner, paying close attention to the burner ports.

b) Check the pilot system for proper flame size and operation. Clean pilot free of soot, dust or any other deposits.

c) Check that the vent pipe and vent terminal are open and free from blockage or debris. If the venting is disassembled for cleaning, it must be properly assembled and re-sealed. Refer to VENTING section for proper procedure.

d) Check glass panel gasket, replace if necessary. It is important that the glass seal be maintained in good condition.

e) Check and replace batteries as needed.

**Note:** The appliance area must be kept clear and free from combustible materials, gasoline and other flammable vapours and liquids.

# Entretien

## ATTENTION

Interrompre l'arrivée du gaz et de l'électricité et laisser le temps à l'appareil de se refroidir avant toute intervention.

## Vitre:

**Avertissements:** Ne jamais faire fonctionner le foyer si la vitre est enlevée, craquée ou cassée. Le remplacement de la vitre doit être effectué par une personne qualifiée.

Ne jamais heurter ou cogner la vitre car elle pourrait se briser. Si des fissures s'observent sur la vitre, alors celle- ci doit être directement remplacée. Une vitre de remplacement peut être obtenue chez votre revendeur le plus proche. La taille de vitre est de 52'' x 42" x 1/5". N'utliser que les vitres en céramique. **Ne remplacer pas aucun autre type de vitre.**

Pour enlever la vitre, veuillez vous réferrer à la section "enlèvement du cadre de vitre" (section 5.4).

Enlever les clips de blocage situés en parties supérieure et latérales du cadre de vitre. Tirer la vitre vers vous en commençant par la partie haute, enlever ensuite la partie du dessous en la soulevant légèrement.

Installer alors la nouvelle vitre et son joint dans son cadre. Le codron d'étanchéité se loge entre la vitre et le foyer.



# Inspection annuelle

a) Enlever la vitre et vérifier l'état de la décoration intérieure (bûches, pierres, la vitre, ... etc.) par rapport à une formation de suie. Si la formation de suie est avérée, alors faites inspecter le foyer par une personne qualifiée pour des réglages doient effectués. Nettoyer alors avec une epetite brosse les parties décoratives et la zone des brûleurs avec un aspirateur, délicatement.

b) Vérifier le système de veilleuse pour obtenir la bonne flamme et un bon fonctionnement. Nettoyer la veilleuse, enlever les poussières ou autres crasses.

c) Vérifier que les conduits ne ont pas obstrués par quoi que ce soit. Si le conduit est démonté, alors le remonter dans les règles de l'art en vérifiant l'étanchéité des joints. Vous réferrer à la section CONDUITS.

d) Vérifier l'état du joint de vitre et le remplacer au besoin. Très important de garder une belle étanchéité.

e) Vérifier l'état des batteries et au besoin les changer.

**Note:** La zone avoisinnante du foyer doit être libre de tout matériau combustible, essence ou autres produits inflammables.

## Periodically:

a) Viewing glass may be cleaned as necessary with fireplace glass cleaner.

b) Exterior finish may be cleaned with mild soap and water.

CAUTION:

Do not use abrasive cleaners on glass or any other part of the fireplace. Do not clean glass when hot.

## Periodiquement:

a) la vitre peut être périodiquement nettoyée à l'aide d'un produit de nettoyage standard.

b) La finition extérieure peut être nettoyée avec un savon doux et de l'eau.

ATTENTION:

Ne pas utiliser de nettoyant abrasifs pour la vitre ou d'autres parties du foyer. Ne jamais nettoyer quand le foyer est chaud.

## Burner Maintenance

The flame from the burner should be visually checked.

The flame should be blue and yellow and candle–like in appearance.

## L'entretien du brûleur

La flamme du brûleur doit être visuellement vérifiée.

La flamme doit être bleue–jaune et avoir l'apparence d'une bougie.

## Pilot Maintenance

The pilot flame must be visually checked. Always be present when the fireplace is in operation.

The pilot flame has three distinct flames, one heating the thermocouple, and the other two reaching the two burners. All flames must be present.

The area around the injector should be inspected, and any lint or foreign material must be removed with a brush or vacuum.

## L'entretien de la veilleuse

La flame de la veilleuse doit être visuellement vérifiée. Toujours être présent quand le foyer fonctionne.

La flamme du pilote sert à trois choses : chauffer le thermocouple, et atteindre les deux brûleurs. Les trois fonctions doivent être opérationnelles.

La zone aux alentours de l'injecteur doit être examinée et tout corps étranger doit être retiré ou balayé avec une brosse ou un aspirateur.



## Thermocouple Maintenance

The thermocouple completeness and operation must be checked.

Installer must confirm that the thermocouple is in place and not cracked or damaged. Also it must be clean.

## Entretien du thermocouple

Le fonctionnement et l'intégrité du thermocouple doivent être vérifiés.

L'installateur doit confirmer son bon état et sa bonne place. Il doit être propre.

## Vent Maintenance

Regular inspection of the venting system is recommended ideally once a year .

Inspection performed by a qualified service technician is recommended as follows:

a. Inspect for excessive condensation, e.g. water droplets forming in the inner lining, and subsequently dripping out the joints. This can cause corrosion in the system.

b. Check for corrosion in areas exposed to the elements. Where rust spots or holes have appeared, these components must be immediately replaced.

c. Ensure that there is no foreign material in the vents. Survey by removing the cap and shining a light down the vent.

d. Check all joints and pipes to make sure that nothing has been disturbed or loosened.

## Entretien des conduits

Un entretien régulier du système d'évacuation des fumées doit être idéalement réalisé une fois par année.

L'inspection par une personne qualifiée est recommandée dans cet ordre :

a. Vérifier la condensation excessive , la présence de gouttelettes dans le conduit et par conséquent à l'extérieur via les points de jonction. Ceci peut causer de la corrosion dans le système ;

b. Vérifier si des tailles de rouilles sont apparues. Si c'est le cas, chaque élément rouillé doit être remplacé ;

c. S'assurer qu'aucun corps étranger ne se trouve dans le conduit ; enlever le chapeau et s'éclairer ;

d. Vérifier les différents éléments du conduit et leurs points de jonction pour d. Vérifier les différents éléments du conduit et leurs points de jonction pour vérifier que tout est en ordre.

# Troubleshooting

**Action 1:** Start appliance with handset

- Yes → OK
- No →
  - + Connect receiver to handset
  - + Reset the receiver
  - + Batteries handset low
  - + Batteries receiver low
  - + If using adapter 220V, try use batteries instead

**Action 2:** Control valve is energized

- Yes → OK
- No →
  - + 3 short beeps means low batteries
  - + 1 long beep: ON/OFF switch is in OFF position
  - + 1 long beep: 8–wire not working properly

**Action 3:** Spark will occur

- Yes → OK
- No →
  - + Check wire between ignition pin and the receiver
  - + Check if ignition pin is broken
  - + Check gap between ignition pin and the pilot burner
  - + Reset the receiver

**Action 4:** Pilot light on

- Yes → OK
- No →
  - + Check gas supply
  - + Check connection thermocouple in valve
  - + Check wiring from thermocouple interruper to receiver

**Action 5:** Sparking stops after pilot is on

- Yes → OK
- No →
  - + Check wiring from thermocouple interruper to receiver
  - + Replace receiver

**Action 6:** Motor turns to main gas and pilot stays on

- Yes → OK
- No →
  - + Check position thermocouple: it must be in the pilot flame
  - + Clean thermocouple and check connections
  - + Change thermocouple

**Action 7:** Main burner is on

- Yes → OK
- No →
  - + Put manual know on “ON” (make sure not between or on “MAN”)

**Action 8:** Main burner stays on

- Yes → OK
- No →
  - + Put the flue restrictor to lowerthe draft

**Action 9:** Gas valve turns to ‘OFF’, burner goes out and you hear 3 beeps

- Yes → OK
- No →
  - + Change batteries

# Solutions

**Action 1:** Allumage / télécommande → Non
- + Connecter la valve à la télécommande
- + Resetter le receveur
- + Piles de la télécommande déchargées
- + Piles du receveur déchargées
- + Si utilisation adaptateur 220v, essayer piles

Oui → OK

**Action 2:** Valve de contrôle en fonction → Non
- + 3 Bips courts signifie piles déchargées
- + 1 Long bip: boutton on/off est sur off
- + 1 Long bip: câble 8-fil déficient

Oui → OK

**Action 3:** Étincelle apparaît → Non
- + Vérifier le câble entre thermocouple et le receveur
- + Vérifier l'état du thermocouple
- + Vérifier l'écart entre le thermocouple et la veilleuse
- + Resetter le receveur

Oui → OK

**Action 4:** La veilleuse s'allume → Non
- + Vérifier l'arrivée de gaz
- + Vérifier la connection de la veilleuse à la valve
- + Vérifier le câble entre l'interrupteur du thermocouple et le receveur

Oui → OK



**Action 5:** L'étincelle s'arrête après l'allumage de la veilleuse → Non
- + Vérifier le câble entre l'interrupteur du thermocouple et le receveur
- + Remplacer le receveur

Oui → OK

**Action 6:** Moteur ouvre l'arrivée du gaz et le pilote reste allumé → Non
- + Vérifier la position du thermocouple: doit être dans le champ de la flamme de la veilleuse
- + Nettoyer le thermocouple et vérifier les connections
- + Remplacer le thermocouple

Oui → OK

**Action 7:** Brûleur principal fonctionne → Non
- + Vérifier que la valve de contrôle est bien sur on, et non entre les deux ou sur "man"

Oui → OK

**Action 8:** Brûleur principal reste allumé → Non
- + Installer la plaque de restriction de la sortie de fumée afin de diminuer le tirage

Oui → OK

**Action 9:** Valve de contrôle sur OFF, le brûleur s'éteint et vous entendez 3 bips → Non
- + Remplacer les piles

Oui → OK

# 7. Manufacturer's Guarantee

Stûv guarantees the quality of its fireplaces as well as the materials used in their construciton.

Manufacturing defects in the fireplace or its components, a 24 months guarantee from the the start of use of the unit is offered.

Stûv, as part of this guarantee and after evaluation, commits to charging no extra fees for replacement parts.

# CAUTION!

Is not covered by the warranty:

Defaults that appeared due to or after:

- the non respect of instructions coming from the installation, use and maintenance manual.
- the assembling, building or maintenance by a non qualified person (the buyer for instance)
- heat crackings appearing already in the chimney mantel
- differences of color appearing in the steel after heating

The thermocouple and the fireplace window.

If you need to claim for warranty, please go and declare it with your official dealer. Please keep your buying invoice and carry this warranty explanation.

# 7. Guarantie d'usine

Stûv garantit la bonne qualité du foyer livré ainsi que celle des matériaux utilisés.

Pour des défauts consécutifs à des vices de construction ou à des vices dans les pièces utilisées pour la construction, un délai de garantie de 24 mois est appliqué à partir de la mise en service du foyer.

Stûv s'engage, dans le cadre de cette garantie, et après évaluation par ses soins, à ne porter aucun frais en compte pour les pièces de remplacement.

# ATTENTION!

Ne sont pas couverts par la garantie, en tout état de cause:

Les défauts survenus lors, ou qui seraient la conséquence totale ou partielle:

- du non respect des prescriptions et consignes d'installation, d'emploi et de maintenance
- du montage/installation ou réparation par des tiers, y compris l'acheteur
- des fissures de chaleur apparaissant normalement dans le manteau de cheminée
- des décolorations apparaissant dans l'acier après chauffage

Le thermocouple et la vitre du foyer.

Si vous souhaitez invoquer la garantie d'usine, veuillez d'abord prendre contact avec votre revendeur/ installateur. Pour ce faire, conservez soigneusement votre facture d'achat avec le présent titre de garantie!

# Acceptance Of Works And Warranty Form

PLEASE COMPLETE IN BLOCK CAPITALS.

## The purchaser

Surname _____

First name _____

Address where works were carried out _____

Post code _____

Town/place _____

Country _____

## Installer

Company _____

## Your stûv gas fireplace

Serial n° _____

Date of installation _____

## Flue characteristics

Height of flue in feet _____

Diameter of flue in inches _____

Type of flue _____

## Safety guidelines

The use of this system has to comply with the installer's recommendations and the manufacturer's instructions which are set out in the directions for use issued to the customer with the invoice and this confirmation of acceptance. **In case of not complying the warranty will be voided.**

The installer
(name written out in full and signature)

_____

_____

The customer
(name written out in full and signature)

_____

_____

- ☐ Directions for use of the system issued to customer
- ☐ Information sheet on lighting the fireplace issued to the customer

# Acceptation du travail et formulaire de guarantie

COMPLÉTER EN LETTRES MAJUSCULES.

## L'acheteur

Prénom _____

Nom _____

Adresse où le travail est effectué _____

Code postal _____

Ville _____

Pays _____

## Installateur

Compagnie _____

## Votre foyer au gaz Stûv

N° de serie _____

Date d'installation _____

## Charactéristiques de la cheminée

Hauteur de la cheminé en pieds _____

Diametre de la cheminé en pouces _____

Type de cheminé _____

## Mesures de sécurité

L'utilisation de ce système doit être conforme aux recommendations de l'installateur et les instructions du manufacturier qui sont inclus dans les directives d'utilisation inclus avec la facture au client et cette confirmation d'acceptation. **En cas de non conformité, la guarantie sera annulé.**

L'installateur
(nom complet et signature)

_____

_____

L',acheteur
(nom complet et signature)

_____

_____

- ☐ Directives d'utilisation du system données à l'acheteur
- ☐ Fiche d'information sur l'allumage du foyer donnée à l'acheteur

## Remarques / Remarks:

## Sketches / Croquis:

## Sketches / Croquis:

## Sketches / Croquis:

**Stûv fireplaces are designed and manufactured by :**

Stûv sa – Belgique

www.stuv.com

**In North America :**

Stûv America inc.

4747, rue Bourg

Montreal QC H4T 1H9 – Canada

T 514 396 9463 – F 514 528 9538 – toll free 1 866 487 7888

info@stuvamerica.com – www.stuvamerica.com

Find us on: